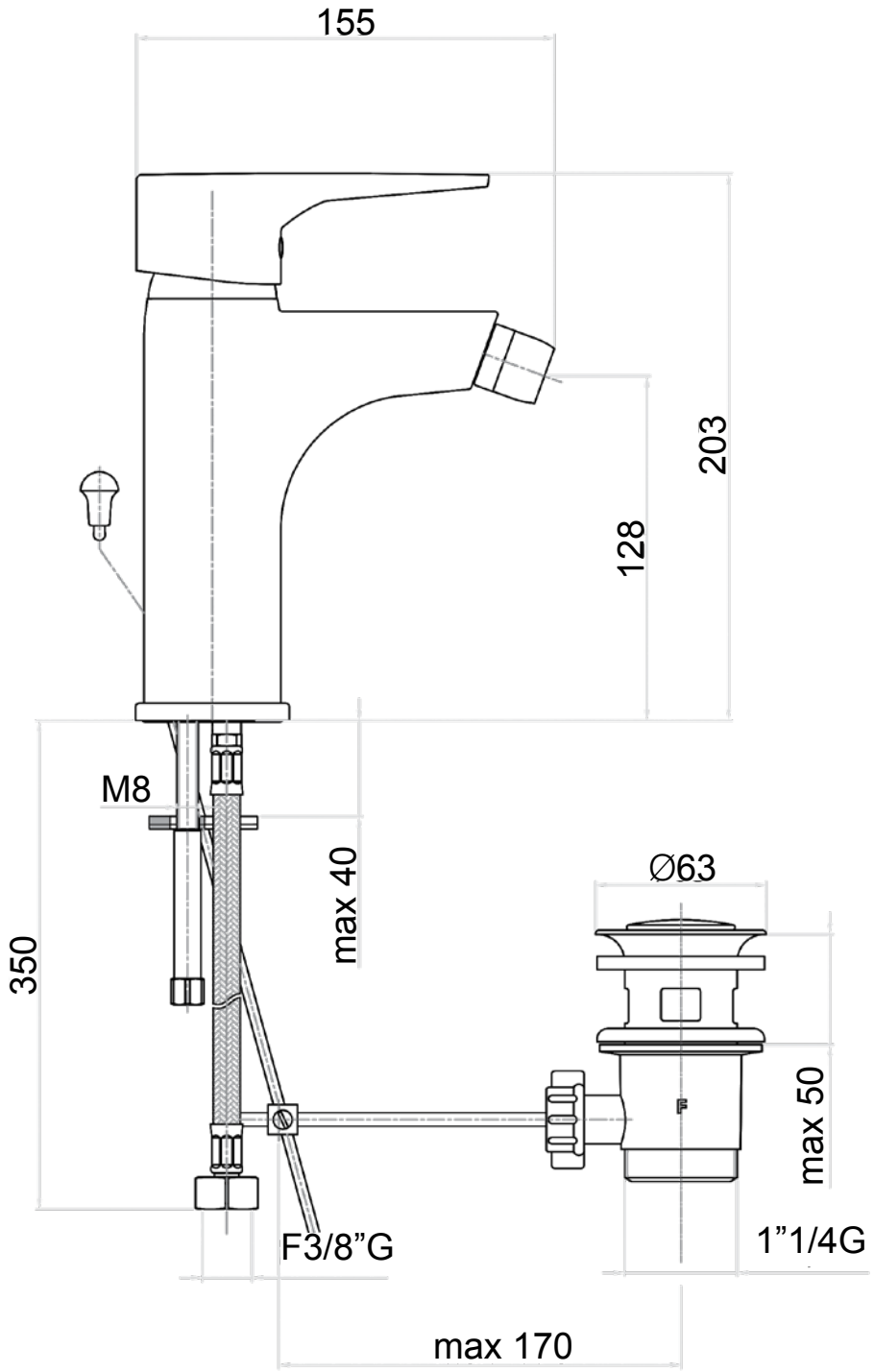

Descrizione	Serie	
Miscelatore bidet, scarico automatico 1"1/4, flex cm 35 3/8"F.	XO	

FIORE rubinetterie
Via Maggiate, 69/C - 28021 Borgomanero (NO), Italy
Phone: +39 0322.840711 - Email: fiore@fiore.it

Codice
73CR7330 01