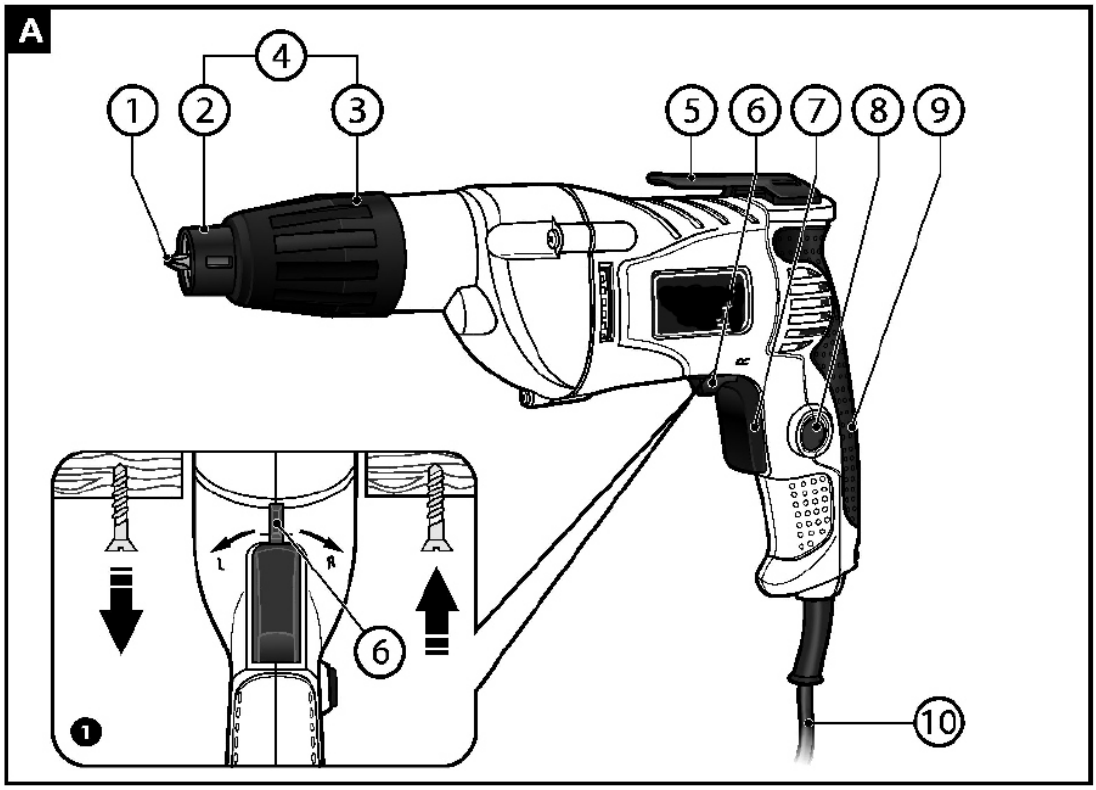


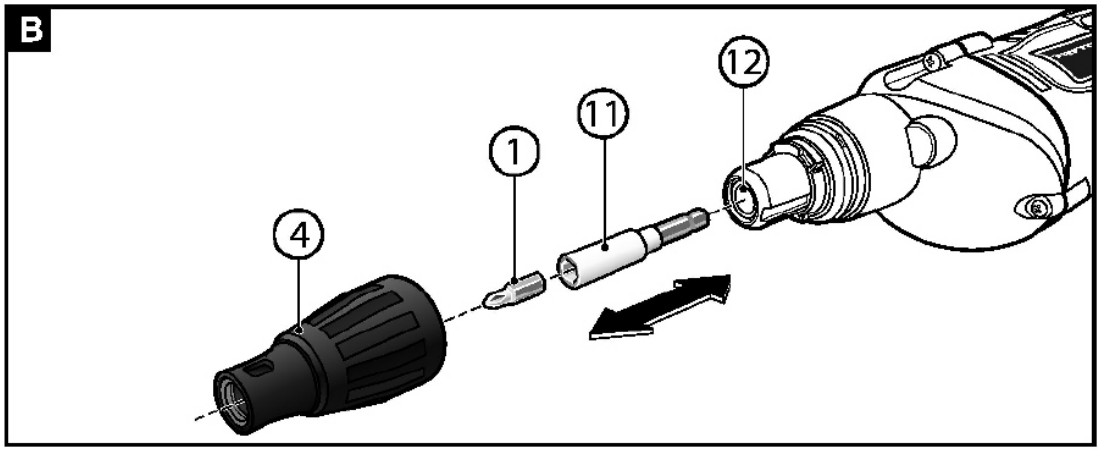


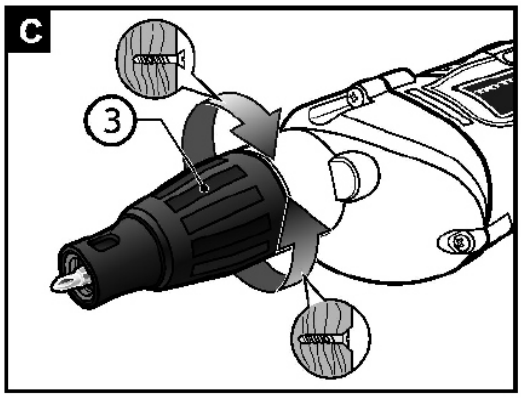


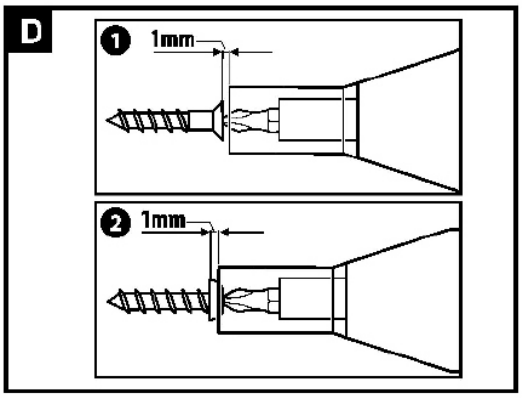


www.BormannTools.com

## Γενικές υποδείξεις ασφαλείας για ηλεκτρικά εργαλεία

**ΠΡΟΕΙΔΟΠΟΙΗΣΗ!**

Διαβάστε όλες τις υποδείξεις ασφαλείας και τις οδηγίες. Σε περίπτωση μη τήρησης των υποδείξεων ασφαλείας και των οδηγιών, ενδέχεται να προκληθεί ηλεκτροπληξία, πυρκαγιά ή/και σοβαροί τραυματισμοί. Φυλάξτε όλες τις υποδείξεις ασφαλείας και τις οδηγίες για να μπορείτε να ανατρέξετε σε αυτές και στο μέλλον. Ο χρησιμοποιούμενος σε αυτές τις υποδείξεις ασφαλείας όρος «Ηλεκτρικό εργαλείο» αναφέρεται σε ηλεκτρικά εργαλεία (με καλώδιο) που λειτουργούν με ρεύμα και σε ηλεκτρικά εργαλεία (χωρίς καλώδιο) που λειτουργούν με συσσωρευτή.

**1. Ασφάλεια στο χώρο εργασίας**

α) Διατηρείτε το χώρο εργασίας σας καθαρό και φροντίζετε για επαρκή φωτισμό. Η ακαταστασία και οι μη φωτισμένοι χώροι εργασίας μπορούν να οδηγήσουν σε ατυχήματα.

β) Μην εργάζεστε με το ηλεκτρικό εργαλείο σε εκρήξιμα περιβάλλοντα με εύφλεκτα υγρά, αέρια ή σκόνη. Τα ηλεκτρικά εργαλεία δημιουργούν σπινθήρες, οι οποίοι μπορούν να προκαλέσουν ανάφλεξη στη σκόνη ή στους ατμούς.

γ) Κρατάτε τα παιδιά και άλλα άτομα μακριά κατά τη χρήση του ηλεκτρικού εργαλείου. Σε περίπτωση διάσπασης της προσοχής, μπορεί να χάσετε τον έλεγχο της συσκευής.

**2. Ηλεκτρική ασφάλεια**

α) Το βύσμα σύνδεσης του ηλεκτρικού εργαλείου πρέπει να ταιριάζει στην πρίζα. Το βύσμα δεν επιτρέπεται να τροποποιηθεί με κανέναν τρόπο. Μη χρησιμοποιείτε βύσματα αντάπτορων μαζί με γειωμένα ηλεκτρικά εργαλεία. Τα βύσματα που δεν έχουν τροποποιηθεί και οι κατάλληλες πρίζες μειώνουν τον κίνδυνο ηλεκτροπληξίας.

β) Αποφεύγετε τη σωματική επαφή με γειωμένες επιφάνειες, όπως σωλήνες, θερμαντικά σώματα, εστίες και ψυγεία. Υπάρχει αυξημένος κίνδυνος λόγω ηλεκτροπληξίας όταν το σώμα σας είναι γειωμένο.

γ) Κρατάτε τα ηλεκτρικά εργαλεία μακριά από βροχή ή υγρασία. Η διείσδυση νερού σε μια ηλεκτρική συσκευή αυξάνει τον κίνδυνο ηλεκτροπληξίας.

δ) Μη χρησιμοποιείτε το καλώδιο άσκοπα, π.χ. για να μεταφέρετε το ηλεκτρικό εργαλείο, να το κρεμάσετε ή για να τραβήξετε το βύσμα από την πρίζα. Κρατάτε το καλώδιο μακριά από υψηλές θερμοκρασίες, λάδια, αιχμηρές άκρες ή κινούμενα τμήματα της συσκευής. Τα φθαρμένα ή μπερδεμένα καλώδια αυξάνουν τον κίνδυνο ηλεκτροπληξίας.

ε) Όταν εργάζεστε με ένα ηλεκτρικό εργαλείο σε εξωτερικό χώρο, χρησιμοποιείτε αποκλειστικά εγκεκριμένα για εξωτερικούς χώρους καλώδια προέκτασης. Η χρήση κατάλληλου καλωδίου προέκτασης για εξωτερικό χώρο μειώνει τον κίνδυνο ηλεκτροπληξίας.

στ) Εάν δεν μπορεί να αποφευχθεί η λειτουργία του ηλεκτρικού εργαλείου σε υγρό περιβάλλον, χρησιμοποιείτε διακόπτη ασφαλείας. Η χρήση διακόπτη ασφαλείας μειώνει τον κίνδυνο ηλεκτροπληξίας.

**3. Ασφάλεια ατόμων**

α) Να είστε πάντα προσεκτικοί. Προσέχετε τι κάνετε και χρησιμοποιείτε τη λογική όταν εργάζεστε με ένα ηλεκτρικό εργαλείο. Μη χρησιμοποιείτε ηλεκτρικά εργαλεία εάν είστε κουρασμένοι ή υπό την επήρεια ναρκωτικών, αλκοόλ ή φαρμάκων. Ένα μόνο λεπτό απροσεξίας κατά τη χρήση του ηλεκτρικού εργαλείου αρκεί για να οδηγήσει σε σοβαρούς τραυματισμούς.

β) Φοράτε ατομικό προστατευτικό εξοπλισμό και πάντα γυαλιά προστασίας. Όταν φοράτε ατομικό προστατευτικό εξοπλισμό, όπως μάσκα για τη σκόνη, αντιολισθητικά υποδήματα ασφαλείας, κράνος ή προστασία για την ακοή, ανάλογα με το είδος και τη χρήση του ηλεκτρικού εργαλείου, μειώνεται ο κίνδυνος τραυματισμών.

γ) Αποφεύγετε τυχόν ακούσια έναρξη λειτουργίας. Βεβαιώνεστε ότι το ηλεκτρικό εργαλείο έχει απενεργοποιηθεί, προτού το συνδέσετε στην τροφοδοσία ρεύματος και/ή το συσσωρευτή, το σηκώσετε ή το μεταφέρετε. Όταν μεταφέρετε το ηλεκτρικό εργαλείο και έχετε το δάχτυλο στο διακόπτη ή εάν έχετε συνδέσει την ήδη ενεργοποιημένη συσκευή στην παροχή ρεύματος, αυτό μπορεί να οδηγήσει σε ατυχήματα.

δ) Απομακρύνετε εργαλεία ρύθμισης ή μηχανικά κλειδιά πριν ενεργοποιήσετε το ηλεκτρικό εργαλείο. Ένα εργαλείο ή κλειδί, το οποίο βρίσκεται σε ένα περιστρεφόμενο τμήμα της συσκευής, μπορεί να οδηγήσει σε τραυματισμούς.

ε) Αποφεύγετε τυχόν μη φυσιολογικές στάσεις του σώματος. Φροντίζετε για ασφαλή στάση και διατηρείτε πάντα την ισορροπία. Έτσι, μπορείτε να ελέγχετε το ηλεκτρικό εργαλείο καλύτερα σε μη αναμενόμενες καταστάσεις.

στ) Φοράτε κατάλληλο ρουχισμό. Μη φοράτε μακριά ρούχα ή κοσμήματα. Κρατάτε τα μαλλιά, τα ρούχα και τα γάντια μακριά από κινούμενα εξαρτήματα. Τα χαλαρά ρούχα, τα κοσμήματα ή τα μακριά μαλλιά μπορούν να πιαστούν από κινούμενα τμήματα.

ζ) Εάν είναι δυνατή η τοποθέτηση διατάξεων αναρρόφησης και συλλογής σκόνης, διασφαλίζετε ότι έχουν συνδεθεί και χρησιμοποιούνται σωστά. Η χρήση μιας διάταξης αναρρόφησης σκόνης μπορεί να μειώσει τους κινδύνους από τη σκόνη.

**4. Χρήση και χειρισμός του ηλεκτρικού εργαλείου**

α) Μην καταπονείτε υπερβολικά τη συσκευή. Χρησιμοποιείτε για την εργασία σας το αντίστοιχο ηλεκτρικό εργαλείο. Με το κατάλληλο ηλεκτρικό εργαλείο εργάζεστε καλύτερα και ασφαλέστερα στο δοθέν πεδίο απόδοσης.
β) Μη χρησιμοποιείτε ηλεκτρικά εργαλεία, των οποίων ο διακόπτης έχει υποστεί βλάβη. Ένα ηλεκτρικό εργαλείο, το οποίο δεν μπορεί πλέον να ενεργοποιηθεί ή απενεργοποιηθεί, είναι επικίνδυνο και πρέπει να επισκευαστεί.
γ) Αποσυνδέετε το βύσμα από την πρίζα ή/και αφαιρείτε το συσσωρευτή πριν από τη διεξαγωγή ρυθμίσεων στη συσκευή, πριν από την αλλαγή αξεσουάρ ή πριν από την αποθήκευση της συσκευής. Αυτό το μέτρο ασφαλείας εμποδίζει τη μη ηθελημένη εκκίνηση του ηλεκτρικού εργαλείου.
δ) Φυλάτε τα μη χρησιμοποιούμενα ηλεκτρικά εργαλεία εκτός εμβέλειας των παιδιών. Μην επιτρέπετε να χρησιμοποιούν τη συσκευή άτομα, τα οποία δεν έχουν εξοικειωθεί μαζί της ή δεν έχουν διαβάσει αυτές τις οδηγίες. Τα ηλεκτρικά εργαλεία είναι επικίνδυνα όταν χρησιμοποιούνται από άπειρα άτομα.
ε) Φροντίζετε τα ηλεκτρικά εργαλεία με προσοχή. Ελέγχετε εάν τα κινούμενα τμήματα λειτουργούν σωστά και δεν κολλάνε, εάν κάποια μέρη έχουν σπάσει ή παρουσιάζουν τέτοια βλάβη, ώστε να επηρεάζεται η λειτουργία του ηλεκτρικού εργαλείου. Τα εξαρτήματα που έχουν υποστεί βλάβη πρέπει να επισκευάζονται πριν από τη χρήση της συσκευής. Η αιτία πολλών ατυχημάτων οφείλεται στην κακή συντήρηση των ηλεκτρικών εργαλείων.
στ) Διατηρείτε τα εργαλεία κοπής αιχμηρά και καθαρά. Τα προσεκτικά φροντισμένα εργαλεία κοπής με αιχμηρές ακμές κοπής κολλάνε λιγότερο και είναι ευκολότερα στο χειρισμό. ζ) Χρησιμοποιείτε το ηλεκτρικό εργαλείο, τα αξεσουάρ, τα εργαλεία, κλπ., σύμφωνα με τις παρούσες οδηγίες. Λαμβάνετε υπόψη τις συνθήκες εργασίας και την προς διεξαγωγή ενέργεια. Η χρήση ηλεκτρικών εργαλείων για διαφορετικές από τις προβλεπόμενες χρήσεις μπορεί να οδηγήσει σε επικίνδυνες καταστάσεις.

**5. Σέρβις**

α) Το ηλεκτρικό εργαλείο σας πρέπει να επισκευάζεται αποκλειστικά από εξειδικευμένο ειδικό προσωπικό και μόνο με γνήσια ανταλλακτικά. Κατά αυτόν τον τρόπο, διατηρείται η ασφάλεια του ηλεκτρικού εργαλείου.

**Συγκεκριμένες υποδείξεις ασφαλείας για κατσαβίδια**

- Φοράτε πάντα ακουστικά προστασίας και αλλά μέσα ατομικής προστασίας.
- Όταν διεξάγετε εργασίες, κατά τις οποίες η βίδα μπορεί να έρθει σε επαφή με κρυμμένα καλώδια ρεύματος ή το καλώδιο δικτύου, πιάνετε τη συσκευή από τις μονωμένες επιφάνειες των λαβών. Η επαφή της βίδας με ένα ρευματοφόρο αγωγό θέτει υπό τάση ακόμη και μεταλλικά τμήματα της συσκευής, προκαλώντας ηλεκτροπληξία.
- Χρησιμοποιήστε έναν ανιχνευτή καλωδίων ώστε να είστε σίγουροι ότι δεν θα ακουμπήσει το εργαλείο σας πάνω σε κάποια ηλεκτρική γραμμή. Επικοινωνήστε με ένα εξουσιοδοτημένο τεχνικό για να ελέγξει αν δεν είστε σίγουροι τον τοίχο που θέλετε μνα τρυπήσετε.
- Αποσυνδέετε το βύσμα από την πρίζα ή/και αφαιρείτε το συσσωρευτή από το ηλεκτρικό εργαλείο πριν από τη διεξαγωγή ρυθμίσεων στη συσκευή ή πριν από την αλλαγή αξεσουάρ. Μη ηθελημένη εκκίνηση των ηλεκτρικών εργαλείων αποτελεί αιτία ατυχημάτων.
- Κρατάτε το ηλεκτρικό εργαλείο σταθερά. Κατά τη σύσφιξη και χαλάρωση των βιδών, ενδέχεται να παρατηρηθούν στιγμιαία υψηλές ροπές αντίδρασης.
- Ασφαλίζετε το προς επεξεργασία τεμάχιο. Ένα προς επεξεργασία τεμάχιο που συγκρατείται με διατάξεις στερέωσης ή μέγγενη συγκρατείται καλύτερα από ό,τι με το χέρι.
- Περιμένετε μέχρι να ακινητοποιηθεί το ηλεκτρικό εργαλείο, προτού το αποθέσετε. Το εργαλείο ενδέχεται να μαγκώσει και να προκληθεί απώλεια του ελέγχου του.
- Φοράτε κατάλληλο ρουχισμό. Μη φοράτε μακριά ρούχα ή κοσμήματα. Κρατάτε τα μαλλιά, τα ρούχα και τα γάντια μακριά από κινούμενα εξαρτήματα. Τα χαλαρά ρούχα, τα κοσμήματα ή τα μακριά μαλλιά μπορούν να πιαστούν από κινούμενα τμήματα.
- Μην κατευθύνετε το ηλεκτρικό εργαλείο σε εσάς ή σε άλλα άτομα κοντά.
- Να χρησιμοποιείτε μόνο κατάλληλες ζώνες βιδών σύμφωνα με τα τεχνικά χαρακτηριστικά. Κατά τη χρήση άλλων βιδών μπορεί να προκληθεί ζημιά στο εξάρτημα γεμιστήρα.
- Μην χρησιμοποιήσετε το εργαλείο σας αν είναι κατεστραμμένο ή φθαρμένο το καλώδιο ρεύματος. Αν έχετε επισκευάσει παλιότερα το καλώδιο ρεύματος του εργαλείου σας και έχει ξαναφθαρεί τότε μάλλον πρέπει να το αντικαταστήσετε με ένα καλώδιο ανθεκτικό στην κακομεταχείριση.

**Εφαρμογές εργαλείου.**

Το συγκεκριμένο κατσαβίδι είναι ένα εργαλείο χειρός μ κλάση προστασίας II (διπλή μόνωση)
Είναι δε σχεδιασμένο για την τοποθέτηση και την αφαίρεση βιδών από γυψοσανίδες. Το εργαλείο είναι σχεδιασμένο για οικιακή χρήση και μόνο τέτοια. Όχι για επαγγελματική χρήση.
Οποιαδήποτε άλλη χρήση του εργαλείου σας η οποία δεν είναι σύμφωνη με τα πιο πάνω θέτει το εργαλείο σας σε κίνδυνο και μπορεί να ακυρώσει ακόμα και την εγγύηση.
Κάθε τροποποίηση που μπορεί να γίνει στο συγκεκριμένο εργαλείο μπορεί να θέσει το εργαλείο σας εκτός εγγύησης και τον κατασκευαστή εκτός ευθηνών γη οποιαδήποτε ζημία σας προκληθεί.

Ακόμα και αν χρησιμοποιήσετε το συγκεκριμένο εργαλείο όπως πρέπει είναι αδύνατον να προβλέψουμε όλες τις πιθανότητες σφάλματος και ατυχήματος.
Λαμβάνοντας υπόψιν μας την σχεδιασμό του συγκεκριμένου εργαλείου κάποιοι κίνδυνοι είναι πιο πιθανόν να συμβούν.

- Η επαφή του κατσαβιδιού ενώ είναι εν λειτουργία με τα ρούχα του χρήστη ή τα χεριά του.
- Εγκαύματα ενώ αλλάζετε τις μύτες του κατσαβιδιού. ( οι μύτες του κατσαβιδιού ζεσταίνονται αρκετά κατά την χρήση και συστήνεται στου χρήστες να φοράνε γάντια κατά την αλλαγή τους.
- Η πτώση του κατσαβιδιού

**Εξοπλισμός.**

1. Μύτη βιδώματος
2. Δακτύλιος αναστολέα βάθους
3. Δακτύλιος ρύθμισης
4. Αναστολέας βάθους
5. Κλιπ στερέωσης ζώνης
6. Διακόπτης αλλαγής κατεύθυνσης περιστροφής
7. Διακόπτης ON/OFF
8. Πλήκτρο ασφάλισης
9. Λαβή
10. Καλώδιο τροφοδοσίας ρεύματος
11. Αντάπτορας για μύτες
12. Υποδοχέας για μύτες

**Τεχνικά χαρακτηριστικά.**

| | |
|---|---|
| Τάση λειτουργίας | 230 V |
| Συχνότητα λειτουργίας | 50 Hz |
| Ισχύς | 710W |
| Ταχύτητα περιστροφής εν κενό | 0-4000 rpm |
| Μέγιστη διάμετρος βίδας | 6.35 mm(1/4’’) |
| Κλάση Προστασίας | II |
| Βάρος | 1,7kg |

Το επίπεδο κραδασμών αλλάζει ανάλογα με τη χρήση του ηλεκτρικού εργαλείου και σε ορισμένες περιπτώσεις μπορεί να βρίσκεται πάνω από την αναφερόμενη σε αυτές τις οδηγίες τιμή. Το φορτίο κραδασμών θα μπορούσε να υποτιμηθεί, εάν το ηλεκτρικό εργαλείο χρησιμοποιείται τακτικά με αυτό τον τρόπο. Προσπαθείτε να διατηρείτε την επιβάρυνση λόγω δονήσεων σε όσο το δυνατόν χαμηλότερα επίπεδα. Παραδειγματικά μέτρα μείωσης της επιβάρυνσης λόγω δονήσεων είναι η χρήση γαντιών κατά τη χρήση του εργαλείου και ο περιορισμός του χρόνου εργασίας.
Εδώ πρέπει να συνυπολογίζονται όλα τα μέρη του κύκλου εργασίας (παραδείγματος χάριν χρόνοι, κατά τους οποίους το ηλεκτρικό εργαλείο είναι απενεργοποιημένο, και χρόνοι, κατά τους οποίους είναι μεν ενεργοποιημένο, αλλά λειτουργεί χωρίς φορτίο)

**Πριν ξεκινήσετε.**

1. Βεβαιωθείτε ότι η παροχή ρεύματος σας ταιριάζει με τα αναφερόμενα πάνω στην πλακέτα χαρακτηριστικών στο εργαλείο.
2. Βεβαιωθείτε ότι ο διακόπτης λειτουργίας βρίσκετε στην θέση OFF (7) και ότι δεν είναι κλειδωμένο το εργαλείο σας (8).
3. Όταν χρησιμοποιείτε μια επέκταση καλωδίου βεβαιωθείτε ότι οι παράμετροι λειτουργίας και τα καλώδια ταιριάζουν με αυτά της επέκτασης. Χρησιμοποιήστε την μικρότερο δυνατόν επέκταση. Το καλώδιο της επέκτασης πρέπει να είναι τελείως ξετυλιγμένο.

**Αλλάζοντας εξαρτήματα βιδώματος.(ΕΙΚ Β)**

**Προσοχή!** Πριν την οποιαδήποτε εργασία σε μέρη του εργαλείου βεβαιωθείτε ότι το εργαλείο σας είναι αποσυνδεδεμένο από το ρεύμα.
Για να αφαιρέσετε ένα εξάρτημα βιδώματος πρώτα αφαιρέστε τον αναστολέα βάθους (4) σπρώχνοντας τον μπροστά.
Μετά πιάστε την μύτη(1) και τραβήξτε την με δύναμη ώστε να ξεκουμπώσει από το εργαλείο σας.
Μερικές φορές όταν κουνάτε την μύτη και προσπαθείτε να την τραβήξετε ταυτόχρονα βγαίνει πιο ευκολά.
Επίθεσης έχετε την δυνατότητα να αλλάξετε και το τσοκ συγκράτησης (11) των μίτων σας αν παραστεί ανάγκη.

**Επιλέγοντας φορά περιστροφής.**

Χρησιμοποιήστε τον επιλογέα φοράς ενώ το εργαλείο σας είναι απενεργοποιημένο.
Αλλάξτε τη φορά περιστροφής ωθώντας το διακόπτη αλλαγής κατεύθυνσης περιστροφής προς τα δεξιά ή προς τα αριστερά. (6)
Αριστερά για ξεβίδωμα (R)
Δεξιά για βίδωμα (L)

**Επιλέγοντας βάθος βιδώματος. (ΕΙΚ. C)**
Χρησιμοποιώντας τον δακτύλιο ρύθμισης βάθους (3) είναι εύκολο να ρυθμίσετε το επιθυμητό βάθος βιδώματος και να το κρατήσετε σε κάθε βίδα σας σταθερό.
Γυρνώντας τον επιλογέα (3) Δεξιόστροφα Αυξάνετε το βάθος βιδώματος ενώ γυρνώντας το αριστερόστροφα το μειώνετε. Μια πλήρης στροφή του επιλογέα αντιστοιχεί σε 1,5 mm διαφοροποίηση.
Χρησιμοποιήστε μια δοκιμαστική πρώτη βίδα για να ρυθμίσετε πιο σωστά το βάθος βιδώματος σας. Το σωστό βάθος είναι ακριβώς το σημείο που η βίδα δεν διαπερνάει την γυψοσανίδα αλλά και δεν εξέχει από αυτήν.

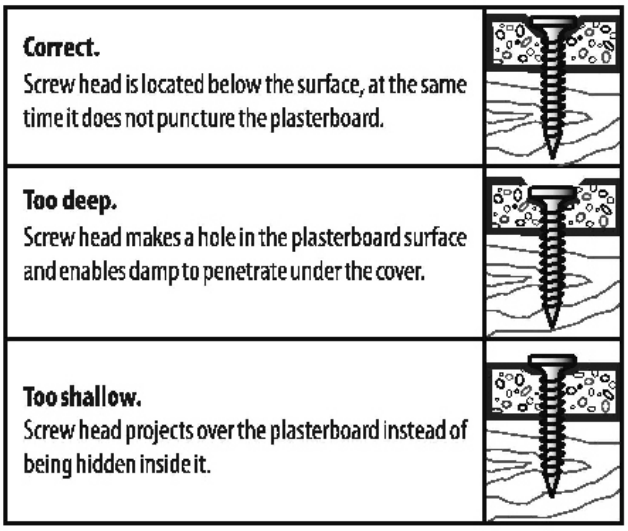


Για να ενεργοποιήσετε το κατσαβίδι σας πιέστε το κομβίο (7) στην θέση on και κρατήστε το σε αυτήν την θέση.
Για να κλειδώσετε το εργαλείο σας σε αυτήν την θέση πιέστε το κομβίο κλειδώματος(8)
Για να απενεργοποιήσετε το εργαλείο σας αφήστε τον διακόπτη ή αν το έχετε βάλει στην θέση κλειδώματος πιέστε μια φορά και αμέσως αφήστε το κομβίο κλειδώματος (8)
**Ελέγχοντάς την ταχύτητα.**
Πιέζοντας παραπάνω η λιγότερο την πίεση στο κομβίο λειτουργίας (7) ο χρήστης μπορεί να ελέγχει την ταχύτητα λειτουργίας του εργαλείου του βαθμιδωτά. Με μικρή πίεση στο κομβίο χαμηλώνετε την ταχύτητα περιστροφής του εργαλείου σας. Με μεγαλύτερη πίεση την αυξάνετε.
**Μυστικά σχετικά με την χρήση**
Όταν προσπαθείτε να βιδώσετε μεγαλύτερες και πιο μακριές βίδες μέσα σε σκληρό υλικό είναι προτιμότερο να κάνετε μια μικρή τρυπά πρώτα με μικρότερη διάμετρο από αυτήν της επιθυμητής βίδας.
Αν η βίδα δεν προχωράει με την κατάλληλη ταχύτητα τότε πρέπει να την ξεβιδώσετε και να την ξαναδώσετε αφού πρώτα έχετε φαρδύνει την αρχική σας τρυπά.
Αν το βίδωμα επιμένει να είναι δύσκολο τότε λιπάνετε την βίδα και πιέστε με μεγαλύτερη δύναμη το κατσαβίδι στην βίδα ώστε να μην κλοτσήσει.
**Χρησιμοποιήστε την κατάλληλη μύτη για την κάθε βίδα.**

- Τοποθετήστε την βίδα πάνω στην μύτη(1) Οι βίδες κρατιούνται στην θέση του ς λόγο μαγνητισμού. (11) Πιέστε την άκρη της βίδας στο υλικό σας χέρι να τερματίσει ο ρυθμιστής βάθους. (4)
- Ενεργοποιήστε το εργαλείο. Ξεκινήστε να βιδώνετε μ χέρι το επιλεγμένο βάθος. Μόλις τερματίσει ο ρυθμιστής βάθους τότε σταματάει αυτόματα και η λειτουργία του εργαλείου. Ελέγξτε το βάθος που προχώρησε η βίδα και Επαναρυθμίστε αν δεν είναι αρκετό.
- Για να ξεβιδώσετε βίδες επιλέξτε την ανάποδη λειτουργία από τον επιλογέα φοράς και αφαιρέστε τον αναστολέα βάθους τραβώντας τον προς τα πάνω. (4)

Χρησιμοποιώντας το κλιπ (5) μπορείτε να κρεμάτε το εργαλεία σας από την ζώνη σας. Αυτό σας βοηθάει να έχετε τα χεριά σας ελευθέρα και ν απορείτε να κάνετε πολλές δουλείες ταυτόχρονα.
**Συντήρηση και καθαρισμός**
Πριν από οποιαδήποτε εργασία στη συσκευή, απενεργοποιείτε τη συσκευή. Η συσκευή δεν χρειάζεται συντήρηση.
Η συσκευή πρέπει να είναι πάντα καθαρή, στεγνή και να μην φέρει λάδι ή γράσο.
Δεν επιτρέπεται να εισχωρούν υγρά στο εσωτερικό των συσκευών
Για τον καθαρισμό του περιβλήματος, χρησιμοποιείτε ένα στεγνό πανί. Μη χρησιμοποιείτε ποτέ βενζίνη, διαλυτικά μέσα ή καθαριστικά, τα οποία διαβρώνουν το πλαστικό.
**ΠΡΟΕΙΔΟΠΟΙΗΣΗ!**
**Εάν το καλώδιο σύνδεσης του ηλεκτρικού εργαλείου παρουσιάζει βλάβη, πρέπει να αντικατασταθεί από ειδικά διαμορφωμένο καλώδιο σύνδεσης που διατίθεται από το τμήμα εξυπηρέτησης πελατών**.
**Αντιμετώπιση προβλημάτων**
Το εργαλεία αποτυγχάνει να ξεκινήσει την λειτουργία του.

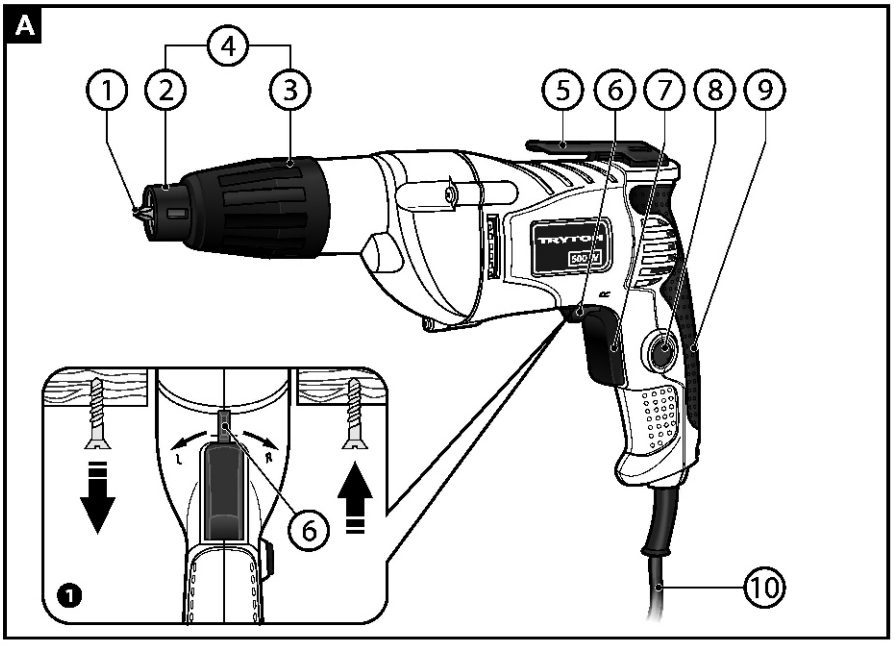
A
1
2
3
4
5
6
7
8
9
10
TRYTON
500 W
L
R
1

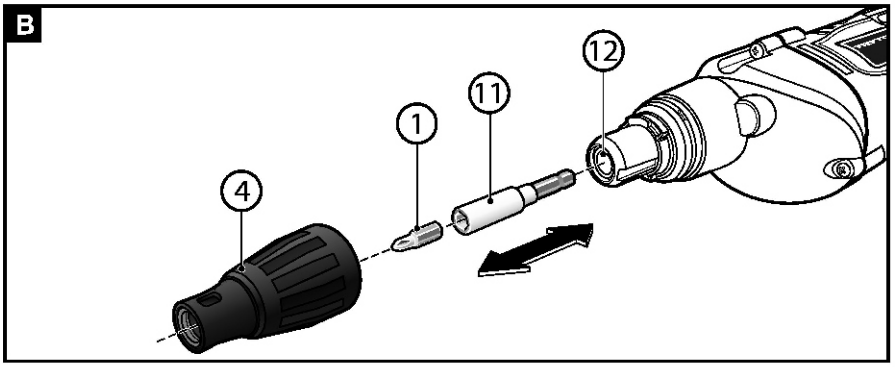
B
1
4
11
12

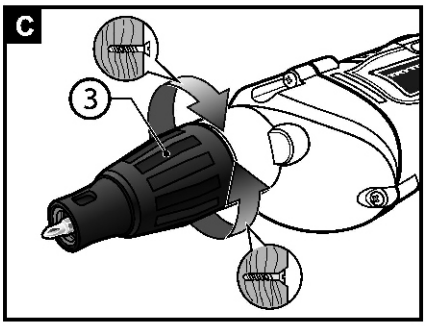
C
3

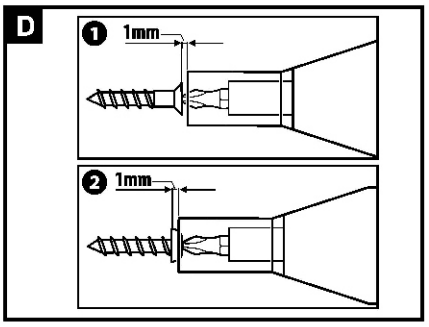
D
1
1mm
2
1mm

**BEFORE YOU START USING THE MACHINE READ THOROUGHLY THIS MANUAL.**

**Keep this document for future reference.**

**WARNING! Read all safety warnings marked with a symbol ⚠ and all operating safety instructions.**

To limit the risk of fire, electric shock and injury while using the device, follow all operating safety instructions and tips provided below.

**Keep all work safety instructions and tips for future reference.**

*In warnings provided herein the expression "power tool" means a power tool powered from the mains (with a power cord) or a battery powered power tool (cordless).*

**WARNING! General work safety warnings for use of the tool.**

**Workplace safety:**

a) **Keep your workplace tidy and well lit.** *Untidiness and bad lighting result in higher accident rate.*

b) **Do not use the power tool in explosive environments, created by flammable liquids, gases or dusts.** *The power tool generates sparks that can ignite dust or vapors.*

c) **Keep children and unauthorized persons away from the place where the power tools are used.** *Inattention may result in losing control over your power tool.*

**WARNING! General warnings regarding the use of power tools.**

**Electric safety:**

a) **Plugs used in power tools must match wall outlets. Never modify the plug of your power tool. Do not use any extension cables when operating a power tool with a grounding/earthing conductor (PE).** *Any modifications of plugs and outlets increase the risk of electric shock.*

b) **Avoid touching earthed surfaces or grounded items like pipes, heaters, central heating radiators and refrigerators.** *Touching earthed or grounded surfaces increases the risk of electric shock.*

c) **Do not expose your power tool to rain or damp environments.** *Water penetrating the tool increases the risk of electric shock.*

d) **Do not damage the power cord. Never use the power cord to carry, pull the power tool and do not pull by its power cord to disconnect plug from the outlet. Keep the power cord away from sources of heat, oils, sharp edges and moving parts.** *Damaged or entangled power cords increase the risk of electric shock.*

e) When your power tool is operated outdoors use extension cords intended for outdoor use only. Using an extension cable intended for outdoor use decreases the risk of electric shock.

f) **When it is unavoidable to use your power tool in a damp environment use an RCD (Residual Current Device) for protection.** *The use of RCDs decreases the risk of electric shock.*

**WARNING! General warnings regarding the use of power tools.**

**Personal safety:**

a) **This equipment is not intended for use by persons (including children) disabled physically , mentally, sensorial or persons with no experience and knowledge in operating the equipment unless they operate the equipment under supervision or follow user's instructions provided by persons responsible for their safety.**

b) **It is necessary to predict steps, watch and keep common sense when using power tools. Do not operate power tools when you are tired, under influence of drugs, medicine or alcohol.** *A moment of inattention while operating a power tool may result in serious personal injury.*

c) **Use personal protective equipment (PPE).** *Always wear safety goggles. Wearing personal protective equipment (PPE) including a dust mask, anti-slippery footwear, a helmet and ear protection reduces personal injury.*

d) **Avoid unexpected start up. Before connecting your power tool to the mains and/or inserting a battery make sure its power switch is in off position.** *Carrying your power tool with a finger on its power switch or without disconnecting it from the mains (switched on) may result in an accident.*

e) **Before starting your power tool remove any keys/wrenches.** *Leaving a key/wrench in the rotating part of your power tool may result in personal injury.*

f) **Do not lean forward too far. Always remain stable and maintain balance.** *It will allow you to have a better control over your power tool in unpredictable situations.*

g) **Wear appropriate clothing. Do not wear loose clothes or jewelry. Keep your hair tied. Keep your clothes away from moving parts.** *Loose clothes, jewelry or long hair may be caught by moving parts.*

h) **If your power tool allows for using an external dust extraction or collection system, make sure it is connected and used properly. Using dust collectors may reduce dust affected risks.**

**WARNING! General warnings regarding the use of power tools.**

**Use and taking care of your power tool:**

a) **Do not overload your power tool. Use a power tool with power adjusted to work being done.** *An appropriately chosen power tool will allow you to work better and safer under load it has been designed for.*

b) **Do not use a power tool when its power switch is out of order (it does not switch it on or off).** *Any power tool with its power switch out of order is dangerous and must be repaired.*

c) **Always disconnect the plug from the power source and/or disconnect its battery before changing any settings, performing replacement or storage.** *Such preventive measures reduce the risk of accidental power tool start up.*

d) **Keep your power tool out of reach of children and do not allow unauthorized persons to use the power tool.** *Power tools in hands of untrained persons can be dangerous.*

e) **Power tools require maintenance. Check power tools for concentricity or jamming of moving parts, any cracks and all other factors affecting the power tool work safety. If any damage to the power tool is detected, it should be repaired before use.** *Improper power tool maintenance is a reason for many accidents.*

f) **Cutting tools should be sharp and clean.** *Keeping sharp cutting edges in good condition reduces the risk of jamming and facilitates operation.*

g) **Power tools, equipment, working tools etc. should be used according to this user's manual taking into account operating conditions and the work to be done.** *Misusing a power tool can result in dangerous situations.*

h) **At low temperatures and after a long brakes in operation it is recommended to turn the power tool to operate it with no load for a few minutes to provide proper grease distribution inside its driving mechanism.**

i) **Use soft, damp (cannot be wet) cloth and soap to clean power tools. Do not use petrol, solvents and other agents that may damage your equipment.**

j) **Power tools can be stored/carried after making sure that all moving components are locked and protected against release with original devices intended for this purpose.**

k) **Store power tools in a dry, dust and water-protected place.**

l) **Carry your power tool in its original packaging to provide protection against mechanical damage.**

**WARNING! General warnings regarding the use of power tools.**

**Repair:**

a) **Power tools can be repaired by competent persons only who use original spare parts.** *It will provide safe operation for the power tool.*

**WARNING! ELECTRIC SCREWDRIVER, security warnings**

**Personal Safety:**

a) **Always wear ear protectors when operating the driver.** *Exposure to noise can cause hearing loss.*

b) **During operations when a screw can damage electric wires, hold the power tool by the insulated part of its handle.** *Cutting accessory contacting a "live" wire may make exposed metal parts of the power tool "live" and could give the operator an electric shock.*

c) **Use appropriate detectors to determine if utility lines are hidden in the work area or call the local utility company for assistance.** *Contact with electric lines can lead to fire and electric shock. Damaging a gas line can lead to explosion. Penetrating a water line causes property damage or may cause an electric shock.*

d) **Protect the object machined.** *Make sure all clamps are closed and check for excessive clearance. It is safer to fix the object machined in a fixing device or a vice than holding it in your hand.*

e) **Hold the power tool tightly.** *During driving and loosening of screws, short moments of strong movements in reaction to this action may occur.*

f) **Before you put the power tool aside make sure it is completely stopped.** *The bit can jam resulting in losing control over the power tool.*

g) **Never use a tool with damaged cord. Do not touch a damaged cord; if the cord becomes damaged during work, take out the plug from the power socket.** *Damaged cords increase the risk of electric shock.*

***ATTENTION!*** *If a permanently fixed power cord becomes damaged, it must be replaced with a special cable or assembly available at the manufacturer's or at a specialized repair service point.*

***APPLICATIONS AND CONSTRUCTION:***

The electric screwdriver is a hand-held power tool driven by a single-phase commutator-type motor. This is Class II equipment (double insulation).

The electric driver is designed for driving and removing screws when installing dry-wall systems (plasterboard walls), soft wood, plastics, etc.

The combo drill and driver is designed exclusively for DIY applications.

**The tool must not be used for work requiring a professional tool.**

Any use of the device that is not in observance with the above-mentioned purpose is forbidden, leads to the loss of warranty, and relieves the manufacturer from responsibility for the resulting damage.

Any modifications of the tool by the user relieve the manufacturer from responsibility for any damage and injuries to the user and the surroundings.

Despite using the tool according to its intended application it is impossible to eliminate certain residual risk factors. Considering the tool construction the following risks may occur when operating the tool:

- touching the rotating tool bit with a hand or by operator's clothes;
- burns when replacing a tool bit. (The tool bit heats up intensely during operation, use pliers and protective gloves to replace it);
- screw throw off.

■ **The set includes:**

- Electric skrewdriver - 1 piece
- Driving depth limiter (stop) - 1 piece
- Transport box - 1 piece
- Operating instruction - 1 piece
- Warranty card - 1 piece

■ **Power tool components** *(see page 2)*:

**Fig. A** **1.** Driving bit*
**2.** Driving limiter sleeve
**3.** Depth limiter setting knob
**4.** Driving depth limiter
**5.** Belt clip
**6.** Rotation direction selector
**7.** On/off switch
**8.** Switch lock
**9.** Handle
**10.** Power cord

**Fig. B** **11.** Multi-purpose magnetic chuck *
**12.** ¼" chuck with a hexagonal tip

**** These accessories presented in figures or described herein are optional.***

***TECHNICAL DATA:***

| | |
|---|---|
| Rated voltage | 230V |
| Rated frequency | 50Hz |
| Power consumption | 710W |
| No load speed | 0-4000rpm |

| | |
|---|---|
| Max screw/bolt diameter | 6.35mm (¼") |
| Equipment class | II ⧈ |
| Weight | 1,7 кg |

The vibration level value given refers to basic application of the tool. If the tool is used for other applications or with other tools, or if it is not maintained properly, the vibration level may differ from the values given. The above-mentioned causes may lead to higher exposure to vibrations during the whole work time.

One must implement additional safety measures to protect the operators from exposure to vibrations, such as maintenance of the electric tool and work tools, assurance of proper hand temperature, or determination of the sequence of work operations.

***BEFORE YOU START:***

1. Make sure that the power supply parameters match the data plate parameters.
2. Make sure that the driver switch (**7**) is in off position and on/off switch lock (**8**) is released. Do not put the operating driver aside when the switch lock is on. To switch the lock off, press the button (**7**) again.
3. When using an extension cable make sure its parameters and wire cross sections match the driver parameters. Use the shortest extension cords possible. The extension cord used should be completely unfolded.

■ **Replacing tool bits** (Fig. **B**):

***NOTE:*** *Prior to any servicing or preparing the power tool for operation always make sure it is disconnected from the power supply.*

To remove a tool bit (**1**) from the chuck, first remove the driving depth limiter (**4**) by sliding it forwards. Then, catch the bit with pliers and pull it out from the magnetic chuck (**11**). Swinging the pliers when pulling the bit out sometimes makes it easier to remove it. You can also remove and replace the multi-purpose chuck (**11**), if necessary.

■ **Setting the rotation direction** (Fig. **A1**)

***NOTE:*** *Use the rotation direction selector (6) when the power tool is off.*

The rotation direction selector (**6**) can be used to change the power tool spindle direction. However, it is not possible when the switch (**7**) is pressed.

**Right rotation direction:** To drive screw press the rotation direction selector (**6**) to the left (when looking from the back of the driver) until resistance is felt (position **R**).

**Left rotation direction:** To release or undo screws or nuts press the rotation direction selector (**6**) to the right (when looking from the back of the driver) until resistance is felt (position **L**).

■ **Setting drilling depth** (see Fig. **C**)

Using the depth limiter knob (**3**) it is possible to set how deep the screw head sinks in the material.

Turning the knob (**3**) clockwise (when looking from the back of the driver) increases the driving depth, while turning it counterclockwise (when looking from the back of the driver) decreases the driving depth. One full turn of the depth setting knob changes the drilling depth by 1,5 mm.

Adjust the knob (**3**) to set the distance between depth limiter sleeve tip (**2**) and screw head to about 1 mm, as shown in Fig. **D 1** or **D 2**.

Drive a trial screw into the material or a replacement item. If the depth is not suitable for the screw, re-adjust it to obtain a proper setting.

Proper screw driving depth adjustment is crucial. Some examples for driving screws into plasterboards are presented in the table below:

| | |
|---|---|
| **Correct.**<br>Screw head is located below the surface, at the same time it does not puncture the plasterboard. | |
| **Too deep.**<br>Screw head makes a hole in the plasterboard surface and enables damp to penetrate under the cover. | |
| **Too shallow.**<br>Screw head projects over the plasterboard instead of being hidden inside it. | 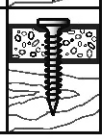 |

***IN USE:***

■ **Turning on/off:**

Connect the power cord plug to the mains socket.

- To switch the power **on** press the switch (**7**) and hold it in this position.
- To immobilize the switch in pressed position, press the lock (**8**).
- To switch the power **off**, release the switch (**7**), or when immobilized with the lock button (**8**), press for a moment and then release it immediately.

■ **Controlling the speed**

By increasing or decreasing the pressure on switch (**7**) the user can control the rotational speed steplessly. Low pressure on the switch results in low speed. Increasing the pressure raises the speed.

***TIPS REGARDING OPERATION:***

***NOTE:*** *The power tool should be placed on a screw when it is off.*

When driving larger and longer screws into a hard material, it is recommended to make a pilot hole first, a bit deeper and with a lower diameter than the actual screw outer diameter.

When the screw is to be driven within the vicinity of the material edge the pilot borehole prevents from undesired chipping of the material.

If the screw is driven with abnormal difficulty the screw must be retracted and the pilot borehole diameter should be enlarged.

Anyway, when problem to drive the screw in persists (e.g. in case of hard wood grades) try to use a lubricating agent (e.g. liquid soap). Press the tool to the screw with sufficient force to avoid spontaneous rotation of the driving bit in the screw head. Use only those bits that accurately match the bit head. When the screw head is damaged further driving the screw in or out may prove infeasible.

- Place the screw onto the driving bit (**1**). Screws are held in place automatically by the chuck magnetic force (**11**). Press the screw tip against the material until driving depth limiter (**4**) touches its surface.