NAKAYAMA®
PRO

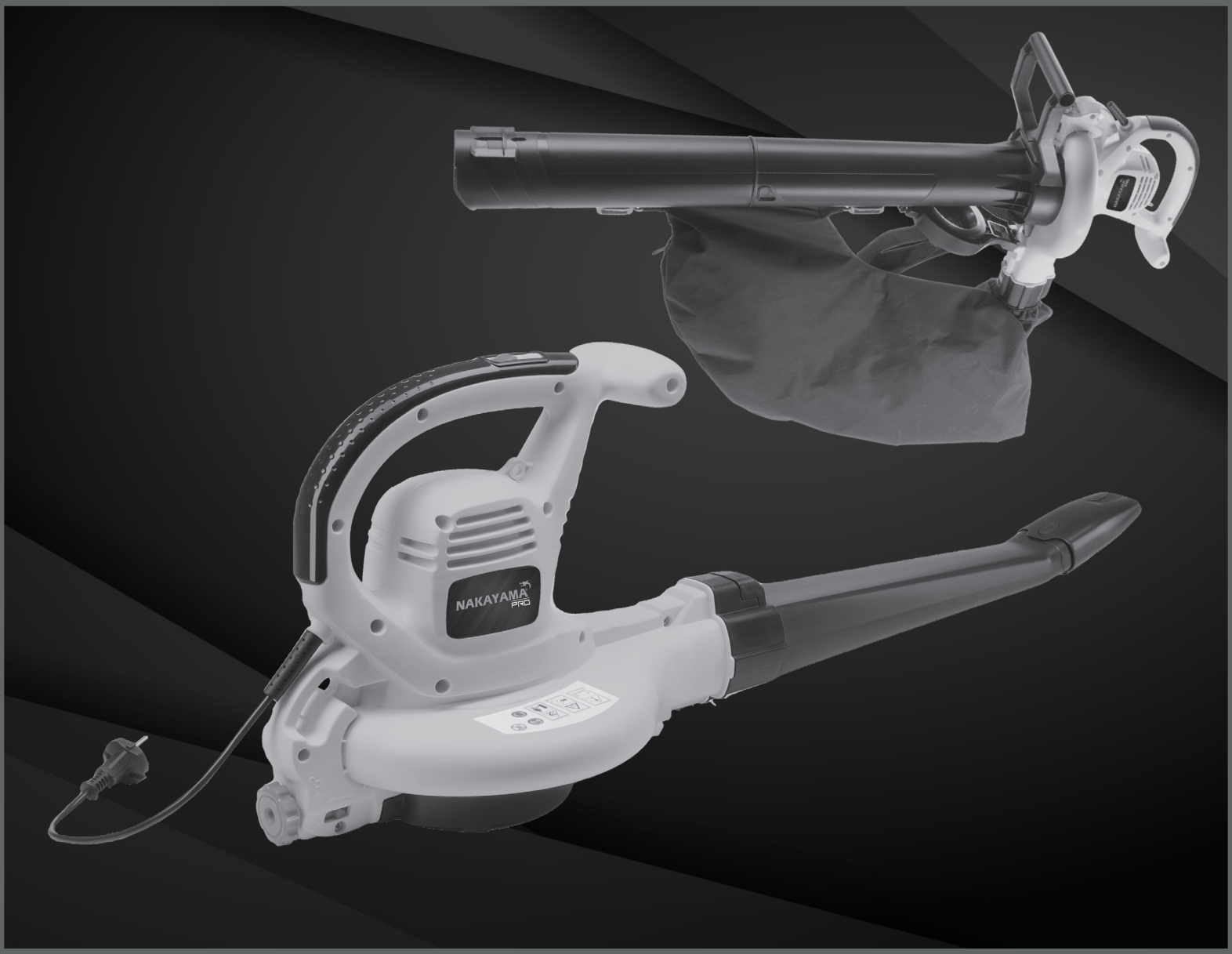

EB3600

034285

EN

EL

v2.1

WWW.NAKAYAMATOOLS.COM

A

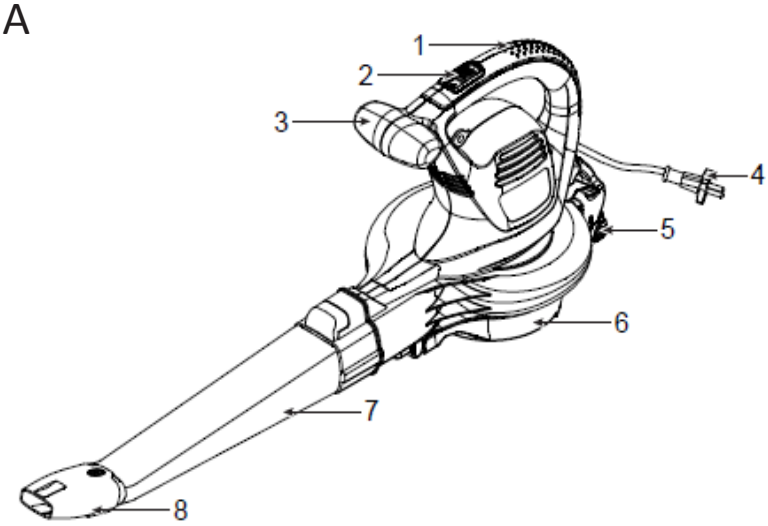

1. Handle
2. ON/OFF switch
3. Auxiliary handle
4. Plug
5. Lock knob
6. Vacuum inlet cover
7. Blower tube
8. Blower concentrator nozzle

1. Χειρολαβή
2. Διακόπτης ON/OFF
3. Βοηθητική χειρολαβή
4. Βύσμα τροφοδοσίας
5. Ασφάλεια
6. Κάλυμμα εισόδου απορροφητήρα.
7. Σωλήνας φυσητήρα
8. Συγκεντρωτικό Ακροφύσιο Φυσητήρα

B

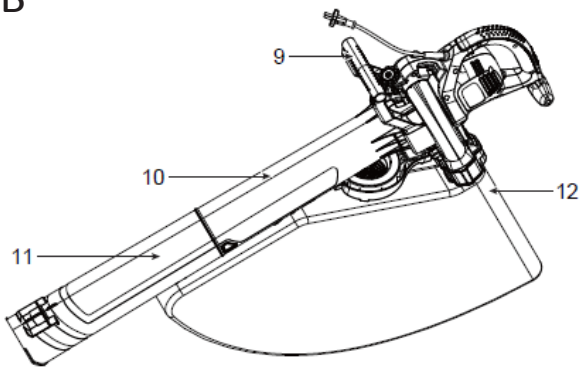

9. Auxiliary handle
10. Front vacuum/mulcher tube
11. Rear vacuum/mulcher tube
12. Collective bag

9. Βοηθητική χειρολαβή
10. Εμπρόσθιος σωλήνας αναρρόφησης/θρυμματιστής
11. Οπίσθιος σωλήνας αναρρόφησης/θρυμματιστής
12. Σακκούλα συλλογής.

NAKAYAMA

Technical Data

Model	EB3600
Rated Power	2600 Watts
Voltage, frequency	230 V, 50 Hz
Max. air speed	80 m/s
Max. air volume	12 m^3/min
No-load speed	15000 rpm ± 10%
Mulching ratio	14:1
Collection Bag	45 L
Weight	4,1 kg

* The manufacturer reserves the right to make minor changes to product design and technical specifications without prior notice unless these changes significantly affect the performance and safety of the products. The parts described / illustrated in the pages of the manual that you hold in your hands may also concern other models of the manufacturer's product line with similar features and may not be included in the product you just acquired.

* Please note that our equipment has not been designed for use in commercial, trade or industrial applications. Our warranty will be voided if the machine is used in commercial, trade or industrial businesses or for equivalent purposes.

* To ensure the safety and reliability of the product and the warranty validity, all repair, inspection, repair or replacement work, including maintenance and special adjustments, must only be carried out by technicians of the authorized service department of the manufacturer.

Τεχνικά Χαρακτηριστικά

Μοντέλο	EB3600
Ονομαστική Ισχύς	2600 Watts
Τάση, συχνότητα	230 V, 50 Hz
Μέγιστη ταχύτητα αέρα	80 m/s
Μέγιστος όγκος αέρα	12 m^3/min
Ταχύτητα άνευ φορτίου	15000 rpm ± 10%
Λόγος θρυμματισμού	14:1
Σακκούλα συλλογής	45 L
Βάρος	4,1 kg

*Ο κατασκευαστής διατηρεί το δικαίωμα να πραγματοποιήσει δευτερεύουσες αλλαγές στο σχεδιασμό του προϊόντος και στα τεχνικά χαρακτηριστικά χωρίς προηγούμενη ειδοποίηση, εκτός εάν οι αλλαγές αυτές επηρεάζουν σημαντικά την απόδοση και λειτουργία ασφάλειας των προϊόντων. Τα εξαρτήματα που περιγράφονται / απεικονίζονται στις σελίδες του εγχειριδίου που κρατάτε στα χέρια σας ενδέχεται να αφορούν και σε άλλα μοντέλα της σειράς προϊόντων του κατασκευαστή, με παρόμοια χαρακτηριστικά, και ενδέχεται να μην περιλαμβάνονται στο προϊόν που μόλις αποκτήσατε.

* Λάβετε υπόψη ότι ο εξοπλισμός μας δεν έχει σχεδιαστεί για χρήση σε εμπορικές, επαγγελματικές ή βιομηχανικές εφαρμογές. Η εγγύησή μας θα ακυρωθεί αν το προϊόν χρησιμοποιείται σε εμπορικές, επαγγελματικές ή βιομηχανικές επιχειρήσεις ή για ανάλογους σκοπούς.

* Για να διασφαλιστεί η ασφάλεια και η αξιοπιστία του προϊόντος καθώς και η ισχύς της εγγύησης όλες οι εργασίες επιδιόρθωσης, ελέγχου, επισκευής ή αντικατάστασης συμπεριλαμβανομένης της συντήρησης και των ειδικών ρυθμίσεων, πρέπει να εκτελούνται μόνο από τεχνικούς του εξουσιοδοτημένου τμήματος Service του κατασκευαστή.

1

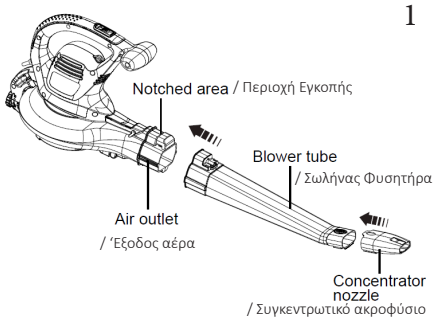

2

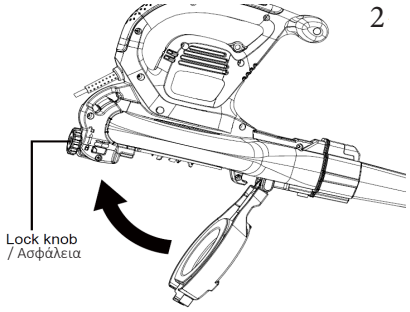

3

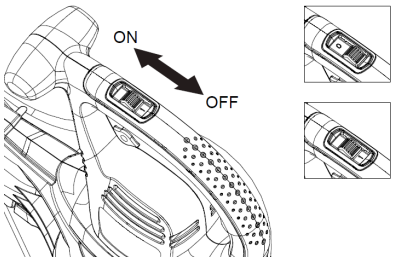

4

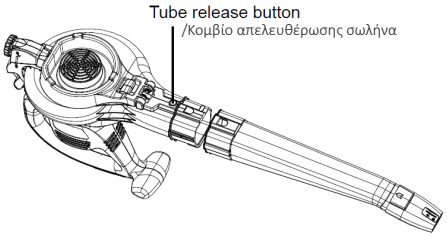

5

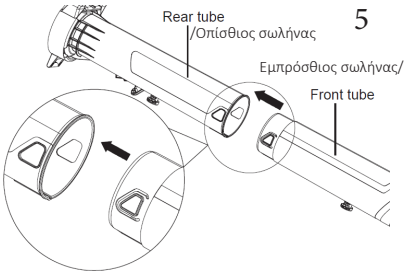

6

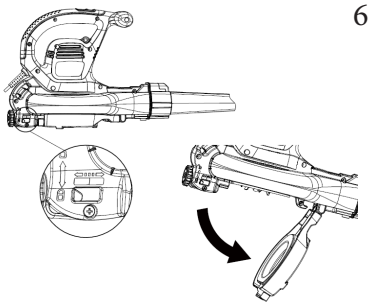

7

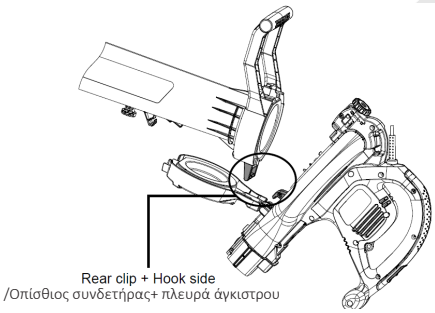

8

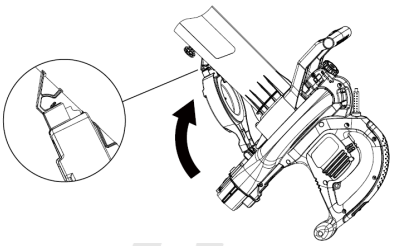

9

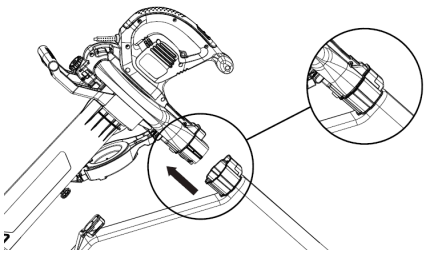

10

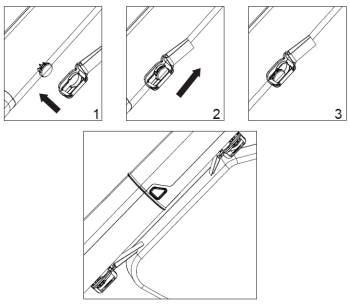

11

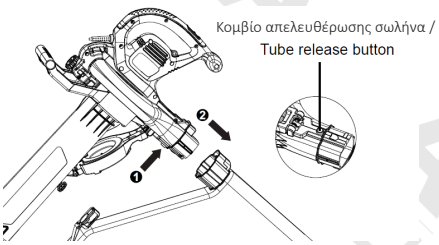

12

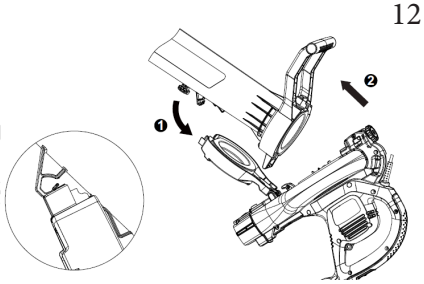

13

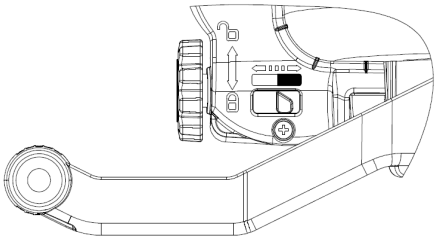

14

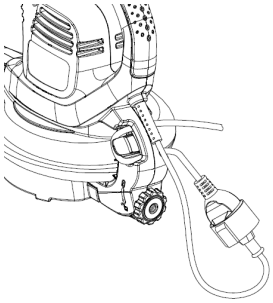

15

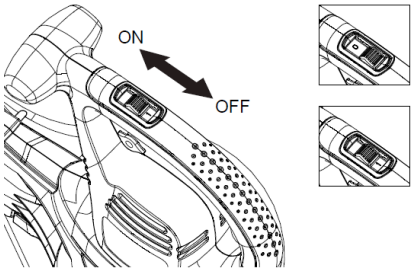

16

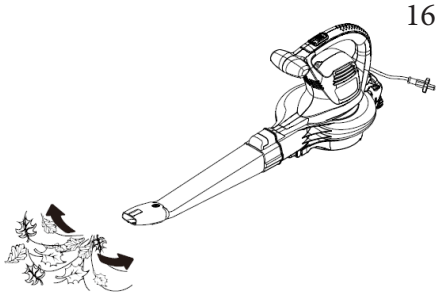

17

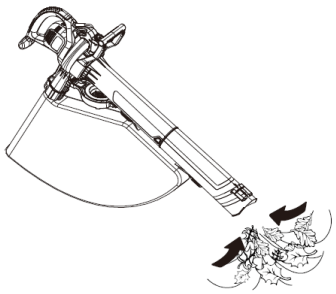

General Safety Instructions

WARNING: Read all safety instructions. Failure to follow the warnings and instructions may result in electric shock, fire and/or serious injury. Read all instructions before using the appliance and save these safety instructions for future reference. The term "power tool" in the warnings refers to your mains-operated (corded) power tool or battery operated (cordless) power tool.

Work area safety

1. Keep work area clean and well lit. Cluttered and dark areas invite accidents.
2. Do not operate power tools in explosive atmospheres, such as in the presence of flammable liquids, gases or dust. Power tools create sparks which may ignite the dust or fumes.
3. Keep children and bystanders away while operating a power tool. Distractions can cause you to lose control.

Electrical Safety

1. Power tool plugs must match the outlet. Never modify the plug in any way. Do not use any adapter plugs with earthed (grounded) power tools. Unmodified plugs and matching outlets will reduce risk of electric shock.
2. Avoid body contact with earthed or grounded surfaces, such as pipes, radiators, ranges and refrigerators. There is an increased risk of electric shock if your body is earthed or grounded.
3. Do not expose power tools to rain or wet conditions. Water entering a power tool will increase the risk of electric shock.
4. Do not abuse the cord. Never use the cord for carrying, pulling or unplugging the power tool. Keep cord away from heat , oil, sharp edges or moving parts. Damaged or entangled cords increase the risk of electric shock.
5. When operating a power tool outdoors, use an extension cord suitable for outdoor use. You should only use extension cords tor outdoor use, PVC ordinary duty with a cross sectional area not less than 1.0 mm^2 for extension cord up to 15 meters and 2.5 mm^2 for extension over 15 meters but less than 40 meters. Use of a cord suitable for outdoor use reduces the risk of electric shock.
6. If operating a power tool in a damp location is unavoidable, use a residual current device (RCD) protected supply. Use of an RCD reduces the risk of electric shock.

Personal Safety

1. Stay alert, watch what you are doing and use common sense when operating a power tool. Do not use a power tool while you are tired or under the influence of drugs, alcohol or medication. A moment of inattention while operating power tools may result in serious personal injury.
2. Dress properly. Do not wear loose clothing or jewellery. Contain long hair. Keep your hair, clothing, and gloves away from moving parts. Loose clothes, jewellery, or long hair can be caught in moving parts.
3. Avoid accidental starting. Be sure switch is in the locked or off position before connecting to power source and/or battery pack, picking up or carrying the tool. Carrying power tools with your finger on the switch or energizing power tools that have the switch on invites accidents.
4. Do not overreach. Keep proper footing and balance at all times. Proper footing and balance enable better control of the power tool in unexpected situations
5. Use safety equipment. Always wear eye protection, a dust mask, non-skid safety shoes and a hard hat or hearing protection must be used in appropriate conditions in order to reduce personal injuries.
6. Remove any adjusting key or wrench before turning the power tool on. A wrench or a key left attached to a rotating part of the power tool may result in personal injury.

Power tool use and care

1. Do not force the power tool. Use the correct power tool for your application. The correct power tool will do the job better and safer at the rate for which it was designed.
2. Do not use the power tool if the switch does not turn it on and off. Any power tool that cannot be controlled with the switch is dangerous and must be repaired.
3. Disconnect the plug from the power source and/ or the battery pack from the power tool before making any adjustments, changing accessories, or storing power tools. Such preventive safety measures reduce the risk of starting the power tool accidentally.
4. Store idle power tools out of the reach of children and do not allow persons unfamiliar with the power tool or these instructions to operate the power tool. Power tools are dangerous in the hands of untrained users.
5. Maintain power tools. Check for misalignment or binding of moving parts, breakage of parts and any other condition that may affect the power tool's operation. If damaged, have the power tool repaired before use. Many accidents are caused by poorly maintained power tools.
6. Use the power tool, accessories and tool bits etc. in accordance with these instructions, taking into account the working conditions and the work to be performed. Use of the power tool for operations different from those intended could result in a hazardous situation.

Service

Have your power tools serviced by a qualified repair person using only identical replacement parts. This will ensure that safety of the power tool is maintained.

BLOWER/VACUUM SAFETY WARNINGS

INTENDED USE

1. This electric blower vacuum EB3600 is designated with a rated power input of 2600W.
2. The product is intended for moving debris such as leaves and grass cutting.
3. This product has been designed for use only in private gardens and is not suitable for use in public grounds, parks, sports fields or for agricultural or forestry purposes.

TRAINING

1. Read the instructions carefully. Be familiar with the controls and the correct use of the product. Never allow children or people unfamiliar with these instructions to use the machine. Local regulations can restrict the age of the operator.
2. The operator or user is responsible for accidents or hazards occuring to others or their property.

PREPARATION

1. Obtain ear protection and safety glasses. Wear them at all times while operating the machine.
2. While operating the machine always wear substantial footwear and long trousers. Do not operate the machine when barefoot or wearing open sandals. Avoid wearing clothing that is loose fitting or that has hanging cords or ties.
3. Do not wear loose clothing or jewelry that can be drawn into the air inlet. Keep long hair away from the air inlets.
4. Operate the machine in a recommended position and only on a firm, level surface.
5. Do not operate the machine on a paved or gravel surface where ejected material could cause injury.
6. Before using, always visually inspect to see, that the shredding means, bolts and other fasteners are secure, the housing is undamaged and that guards and screens are in place. Replace worn or damaged components in sets to preserve balance. Replace damaged or unreadable labels.
7. Before use, check the supply and extension cord for signs of damage or aging. If the cord becomes damaged during use, disconnect the cord from the supply immediately. DO NOT TOUCH THE CORD BEFORE DISCONNECTING THE SUPPLY. Do not use the machine if the cord is damaged or worn.
8. Never operate the machine while people, especially children, or pets are nearby.
9. Keep extension cords away from moving hazardous parts to avoid damages to the cords which can lead to contact with live parts.

OPERATION

1. Before starting the machine, make certain that the feeding chamber is empty.
2. Keep your face and body away from the feed intake opening.
3. Do not allow hands or any other part of the body or clothing inside the feeding chamber, discharge chute, or near any moving part.
4. Keep proper balance and footing at all times. Do not overreach. Never stand at a higher level than the base of the machine when feeding material into it.
5. Always stand clear of the discharge zone when operating this machine.
6. When feeding material into the machine be extremely careful that pieces of metal, rocks, bottles, cans or other foreign objects are not included.
7. If the cutting mechanism strikes any foreign objects or if the machine should start making any unusual noise or vibration, immediately shut off the power source and allow the machine to stop. Disconnect the machine from the supply and take the following steps before restarting and operating the machine:
i) inspect for damage;
ii) replace or repair any damaged parts;
iii) check for and tighten any loose parts.
8. Do not allow processed material to build up in the discharge zone; this may prevent proper discharge and can result in kickback of material through the intake opening.
9. If the machine becomes clogged, shutoff the power source and disconnect the machine from supply before cleaning debris.
10. Never operate the machine with defective guards or shields, or without safety devices, for example debris collector in place.
11. Keep the power source clean of debris and other accumulations to prevent damage to the power source or possible fire.
12. Do not transport this machine while the power source is running.
13. Stop the machine, and remove plug from the socket. Disconnect the supply and make sure that all moving parts have come to acomplete stop
- whenever you leave the machine,
- before clearing blockages or unclogging chute,
- before checking, cleaning or working on the machine.
14. Do not tilt the machine while the power source is running.

RECOMMENDATIONS WHEN USING THE PRODUCT

1. Operate the machine only at reasonable hours – not early in the morning or late at night when people might be disturbed.
2. Use rakes and brooms to loosen debris before blowing/vacuuming.
3. Slightly dampen surfaces in dust conditions or use mister attachment.
4. Use the full blower nozzle extension.
5. Supply the product via a residual current device (RCD) with a tripping current of not more than 30mA.
6. Avoid using the machine in bad weather conditions especially when there is a risk of lightning.

MAINTENANCE AND STORAGE

1. When the machine is stopped for servicing, inspection, or storage, or to change an accessory, shut off the power source, disconnect the machine from the supply and make sure that all moving parts are come to a complete stop. Allow the machine to cool before making any inspections, adjustments, etc. Maintain the machine with care and keep it clean.
2. Store the machine in a dry place out of the reach of children.
3. Always allow the machine to cool before storing.
4. When servicing the shredding means be aware that, even though the power source is switched off due to the interlock feature of the guard, the shredding means be aware that, even though the power source is switched off due to the interlock feature of the guard, the shredding means can still be moved.
5. Replace worn or damaged parts for safety. Use only genuine replacement-parts and accessories.
6. Never attempt to override the interlocked feature of the guard.

ADDITIONAL WARNINGS

1. Warning! Do not operate the product near open windows, etc.
2. Do not blow hard objects such as nails, bolts, or rocks.
3. Apply extra care when cleaning debris from stairs or other tight areas.
4. Keep all parts of your body away from the suction/blowing device. Do not remove blockages or jams when the product is switched on. Make sure the switch is off when clearing jammed material. One moment of inattentiveness while operating the product may result in serious personal injury.
5. Carry the product by the handle with the motor off. Handling the product properly reduces the possibility of personal injury.
6. Never use the product standing on steps or a ladder. Do not work above shoulder height.
7. If the product starts to vibrate abnormally, check it immediately. Excessive vibration can cause injury.
8. Always ensure the product is fully assembled before using it. Never attempt to use an incomplete product or one fitted with an unauthorized modification.
9. Check the suction/blowing device regularly for damage, and if damaged repair immediately.
10. Do not overload the product.
11. Follow the maintenance and repair instructions for this product. Never carry out any modifications to the product. Information about maintenance and repair is provided in this user manual.
12. If the power cord is damaged, it must be replaced by the manufacturer, its service agent or similarly qualified people in order to avoid a hazard.
13. Switch-off the machine before attaching or removing the bag.

EMERGENCY

Familiarize yourself with the use of this product by means of this instruction manual. Memorize the safety directions and follow them to the letter. This will help to prevent risks and hazards. (1) Always be alert when using this product, so that you can recognize and handle risks early. Fast intervention can prevent serious injury and damage to property. (2) Switch off and disconnect from the power supply if there is any malfunction. Have the product checked by a qualified specialist and repaired, if necessary, before you put it into operation again.

RESIDUAL RISKS

Even if you are operating this product in accordance with all the safety requirements, potential risks of injury and damage remain. The following dangers can arise in connection with the structure and design of this product:
1. Health defects resulting from vibration emission if the product is being used over long periods of time or not adequately managed and properly maintained.
2. Injuries and damage to property due to broken accessories or the sudden impact of hidden objects during use.
3. Danger of injury and property damage caused by flying objects.

WARNING This product produces an electromagnetic field during operation! This field might interfere with active or passive medical implants! Consult your doctor and the medical implant manufacturer before operating the electric blower, то reduce the risk of serious or fatal injury. In the event of accident or breakdown, release the trigger to stop the machine, and disconnect the power supply.

ASSEMBLY

WARNING: Read the ENTIRE IMPORTANT SAFETY INFORMATION section at the beginning of this manual including all text under subheading therein before set up or use of this product.

BLOWER ASSEMBLY:

1. Slide the blower tube forward until the notched area on the blower housing clicks into the slot on the blower tube.

2. Insert the concentrator nozzle onto the end of the blower tube until it locks into position (**Fig. 1**).

NOTE: The concentrator nozzle is used to increase air flow in tight areas (i.e around flower beds, under decks, etc.).

3. Before using the blower function, rotate the lock knob to lock the cover in place (The indicator will be on the far right position, **Fig. 2**).

4. To remove the blower tube, turn the ON/OFF power switch to the OFF (O) position and disconnect the tool from the power supply (**Fig. 3**).

5. Press the tube release button and remove the blower tube (**Fig. 4**).

VACUUM/MULCHER ASSEMBLY:

1. Slide the front and rear vacuum/mulcher tubes together until the lock button engages (**Fig. 5**).

2. Rotate the lock knob to unlock the cover (The indicator is on the far left position, **Fig. 6**).

3. With the blower tube removed, insert the “hooked” side end of the mulcher tube into the rear clip on the unit. Rotate the lock knob to close the front tube (The indicator is on the far right position, **Fig. 7**).

4. Make the inter cover hook the hook of the rear tube (**Fig. 8**).

5. Insert the collection bag adaptor into the blower air outlet until the collection bag is securely fastened (Fig. 9), then make the bag hook the strap holder on the two sides of the tube (**Fig. 10**).

6. To remove the collective bag, release the bag from the strap holder on the two sides of the tube, and simply press the tube release button to remove the bag (**Fig. 11**).

7. To remove the vacuum/mulcher tube assembly, release the inter cover from the hook of the tube, rotate the lock knob to unlock, then remove the tube assembly from its housing (**Fig. 12**).

NOTE: It may be necessary to remove the blower tube or vacuum/mulcher tubes to clear a blocked tube or impeller.

8. Make sure to disconnect the unit from the power supply before attempting to clear any obstructions. The indicator of the lock knob must be entered into black area first, then the machine can be running (**Fig. 13**).

OPERATION

WARNING: Read the ENTIRE IMPORTANT SAFETY INFORMATION section at the beginning of this manual including all text under subheading therein before set up or use of this product.

CONNECTING TO A POWER SOURCE

1. Secure the extension cord to the motor housing using the cord retainer located at the rear of the blower. Securing the extension cord in this manner prevents accidental removal of the electrical cord during operation (**Fig. 14)**.
2. Plug the female end of the electrical cord into the receptacle at the back of the unit.

STARTING AND STOPPING

1. To start the electric blower/vacuum/mulcher, slide the ON/OFF switch to position (1),This unit is equipped with one speed settings (1) (**Fig. 15**).

2. To stop the unit, slide the ON/OFF switch to position (0) (**Fig. 15**).

OPERATING TIPS

WARNING: Use the blower/vacuum/mulcher only in daylight or good artificial light. To avoid serious personal injury, wear ear defenders, goggles or safety glasses at all times when operating this unit. Wear a face mask or dust mask in dusty locations. To prevent serious personal injury or damage to the unit, make sure the blower tube or the mulcher tubes and the bag are in place before operating the unit.

• When using the blower vac, plant your feet firmly on the ground and place one hand on the unit handle and the other hand on the auxiliary handle.

• Wear personal protective equipment during your work session. This includes boots, safety glasses/goggles, ear defenders, long pants and a long-sleeve shirt.

• When using the unit as mulcher, make sure the bag is properly installed and zipped closed.

• Make sure the blower tube nozzle is not directed at anybody or any loose debris before starting the unit.

• Verify that the unit is in good working condition. Make sure the tubes an guards are in place and secure.

• Ensure that the vacuum/mulch inlet cover is completely closed and locked.

• Keep a firm grip on both the front and rear handle or grips.

• To reduce the risk of hearing loss associated with soundlevel(s), hearing protection is required.

• Use the shoulder strap when using the unit as a mulcher.

• Operate power equipment only at reasonable hours- not early in the morning or late at night when people might be disturbed. Comply with times listed in local ordinances.Usual recommendations are 9:00 am to 5:00 pm, Monday through Saturday.

• To reduce noise levels, limit the number of pieces of power equipment used at any one time and operate power blowers at the lowest possible speed setting necessary to do the job.

• Use rakes and brooms to loosen debris before blowing.

• In dusty conditions, slightly dampen surfaces.

• Conserve water by using power blowers instead of hoses for many lawn and garden applications, including areas such as gutters, screens, patios, grills, porches and gardens.

• Blow debris into a safe, open area away from children, pets, open windows or freshly washed cars.

• Clean up after using leaf blowers and other lawn, equipment. Dispose of debris appropriately.

WARNING:
To avoid serious personal injury, wear ear defenders, goggles or safety glasses at all times when operating this unit. Wear a face mask or dust mask in dusty locations.

WARNING:
To prevent serious personal injury or damage to the unit, make sure the blower tube or the mulcher tubes and the bag are in place before operating the unit.

AIR VENTS
Never cover air vents. Keep them free from obstructions and debris. They must always remain clear for proper motor cooling.

WARNING:
To avoid serious personal injury, do not wear loose fitting clothing or articles

BLOWER MODE

Hold the blower firmly with one hand on the main handle and the other hand on the auxiliary handle. Sweep from side to side with the nozzle several inches above the ground or floor (**Fig. 16**). Slowly advance the unit, keeping the accumulated pile of debris in front of you. Most dry blowing operations are better suited to low speeds rather than high speeds. High speed blowing is best for moving heavier items like large debris or gravel.

VACUUM/MULCHER MODE

Once you have blown the debris/leaves into a pile, you can convert to vacuum mode to collect the debris. With a firm hold on the vac, and use a sweeping action to collect light debris. The debris will flow into the bag. Items such as small leaves and twigs will be mulched as they pass through the fan housing. For longer bag life and increased performance, empty the bag frequently (**Fig. 17**).

As the bag fills, suction power will decrease. When this happens, turn the power switch to the OFF (0) position and unplug the unit from the power supply. Remove the bag and empty the debris. To remove the bag, press the tube release button (**Fig. 11**). To empty, hold the plastic handle and grab the nylon handle on the underside of the bag. Turn the bag upside down and shake out any debris and leaves.

WARNING: Never remove the collection bag without first turning the power switch to the OFF (0) position and unplugging the unit from the main power source.

WARNING: Do not use in vacuum/mulcher mode without the vacuum tubes and collection bag in place.

CLEARING A BLOCKED TUBE/IMPELLER

WARNING: To avoid serious personal injury, be sure the unit is OFF and unplugged before clearing the impeller.

WARNING: To avoid serious personal injury, always wear gloves to protect yourself from the impeller blades or other sharp objects.

During the vacuuming process, certain objects such as cloth, rope or large diameter 9icks may ob±ruct the fan and block the motor. A thermal protection device, which is built into the blower vac, will cut off the electricity to the motor to prevent damage from overheating. In the event an obffuction occurs and pmver is curtailed:

1. Slide the ON/OFF switch down to the OFF (0) position until the unit comes to a complete stop.
2. Unplug the unit.
3. Remove the blower tube or vacuum/mulcher tubes and the bag.
4. Using protective gloves, carefully remcwe the material blocking the tube or impeller. Inspect the blades to ensure no damage has occurred. Rotate the impeller blades by hand to ensure the blockage is completely cleared.
S. Reinstall the blower tube or vacuum/mulcher tubes and the bag.
6. Wait 3 minutes for the motor to cool.
7. Plug the unit back into the power supply and tum the ON/OFF switch to ON (1). The blower vac will resume normal function.

Maintenance

WARNING: Read the ENTIRE IMPORTANT SAFETY INFORMATION section at the beginning of this manual including all text under subheading therein before any maintenance in this product. Normal maintenance, replacement or repair of emission control devices and systems may be performed by any qualified repair establishment or individual with original or equivalent parts. Warranty and recall repairs must be performed by an authorized service center; please contact customer service for assistance.

WARNING: Disconnect the extension cord before performing any maintenance task. If the extension cord is plugged into the appliance, someone could accidentally turn on the unit while you are performing maintenance on it, which could result in serious personal injury.

- CLEANING -

WARNING: In order to avoid serious personal injury, always turn the unit off and unplug it before cleaning or servicing. Use a small brush to clean the outside of the unit. Do not use strong detergents, household cleaners that contain aromatic oils (e.g. pine and lemon) or harshsolvents such as kerosene as these substances candamage the plastic housing or the handles. Wipe off any moisture with a soft, dry cloth.

1. Empty the bag after each use to avoid deterioration and obstructing air flow, which will reduce the performance of the mulcher.
2. Wear eye protection and a dust mask. Clean the bag as needed. Turn the bag inside out after initial emptying and vigorously shake out dust and debris.
3. Wash the bag once a year, or more often if needed.
Follow the steps below:
i. Remove the bag.
ii. Turn the bag inside out.
iii. Hang it up.
iv. Hose it down thoroughly.
v. Leave it hanging to dry.
vi. Turn the bag right-side up and reinstall.

- STORAGE -

Examine the extension cord thoroughly for signs of excess wear or damage. If it is worn or damaged, replace it immediately. Disconnect the extension cord from the electric blower/vacuum/mulcher before storing. Store the cord with the electric blower/vacuum/mulcher indoors in a clean, dry and locked location out of the reach of children and animals.

NOTE: Devices for retaining extension cords are commercially available should you wish to purchase one.

WARNING: Always unplug the power cord before performing any adjustment, maintenance or repairs to your electric blower

Troubleshooting

Problem	Possible Cause	Remedy
Unit will not blow or mulch	1. Bag full 2. Blocked tube 3. Blocked impeller 4.Dirty Bag 5. Torn Bag 6. Bag unzipped 7. Unit unplugged	1. Empty the bag 2. Clear the blockage 3. Clear the blockage 4. Clean the bag 5. Replace the bag 6. Zip up the bag 7. Plug into an outlet or an extension cord
Unit will not start	1. Unit is unplugged 2. Power/speed switch is in the OFF (0) position 3. Defective power switch 4. Vac tubes are not correctly installed 5. Intake gate/cover is not closed 6. House circuit may have tripped	1. Check cord to make sure it is plugged in an electrical outlet 2. Slide the power switch to the ON (1) position 3. Contact customer service 4. Check vac tubes and ensure that they are correctly installed to allow the switch to be engaged. 5. Ensure the gate/cover is fully closed and locked 6. Check wall circuit breaker panel and reset if necessary

NOTICE : As the equipment owner, you are responsible for the performance of the required maintenance listed in the maintenance section. It is recommended that you retain all receipts covering maintenance on your equipment. Neglecting or failing to perform the require maintenance may increase emissions, degrade performance, cause irreversible damage and/or void your warranty.

Γενικές οδηγίες ασφαλείας

ΠΡΟΣΟΧΗ: Διαβάστε προσεκτικά όλες τις προειδοποιήσεις ασφάλειας και όλες τις σχετικές οδηγίες πριν χρησιμοποιήσετε την συσκευή αυτή. Η μη τήρηση των προειδοποιήσεων και των οδηγιών μπορεί να προκαλέσει ηλεκτροπληξία, πυρκαγιά ή/και σοβαρό τραυματισμό. Αποθηκεύστε αυτές τις οδηγίες ασφάλειας για μελλοντική αναφορά. Ο όρος "ηλεκτρικό εργαλείο" στις προειδοποιήσεις αναφέρεται στο εργαλείο που λειτουργεί με τροφοδοσία ηλεκτρικού ρεύματος από το Δίκτυο (με καλώδιο) ή στο εργαλείο που λειτουργεί με μπαταρία (άνευ καλωδίου).

Ασφάλεια χώρου εργασίας

1. Κρατήστε την περιοχή εργασίας καθαρή και καλά φωτισμένη. Ακατάστατες και σκοτεινές περιοχές μπορούν να καταστούν αιτία ατυχήματος.
2. Μη χρησιμοποιείτε ηλεκτρικά εργαλεία σε εκρηκτικές ατμόσφαιρες, όπως παρουσία εύφλεκτων υγρών, αερίων ή σκόνης. Τα ηλεκτρικά εργαλεία δημιουργούν σπινθήρες που μπορεί να αναφλέξουν τη σκόνη ή τις αναθυμιάσεις.
3. Κρατήστε τα παιδιά και τους παρευρισκόμενους μακριά ενώ χειρίζεστε ένα ηλεκτρικό εργαλείο. Οι περισπασμοί μπορεί να σας κάνουν να χάσετε τον έλεγχο.

Ηλεκτρική ασφάλεια

1. Οι ακροδέκτες του φις του ηλεκτρικού εργαλείου πρέπει να ταιριάζουν με την πρίζα. Μην τροποποιείτε ποτέ το φις κατά οποιονδήποτε τρόπο. Μην χρησιμοποιείτε αντάπτορες φις με γειωμένα ηλεκτρικά εργαλεία. Τα μη τροποποιημένα φις και οι αντίστοιχες πρίζες μειώνουν τον κίνδυνο ηλεκτροπληξίας.
2. Αποφύγετε την επαφή του σώματος με γειωμένες επιφάνειες, όπως σωλήνες, θερμαντικά σώματα, ηλεκτρικές κουζίνες και ψυγεία. Υπάρχει αυξημένος κίνδυνος ηλεκτροπληξίας, αν το σώμα σας είναι γειωμένο.
3. Μην εκθέτετε τα ηλεκτρικά εργαλεία σε συνθήκες βροχής ή υγρασίας. Το νερό που εισέρχεται σε ένα ηλεκτρικό εργαλείο θα αυξήσει τον κίνδυνο ηλεκτροπληξίας.
4. Μην κακομεταχειρίζεστε το καλώδιο τροφοσίας. Μην χρησιμοποιείτε ποτέ το καλώδιο για να μεταφέρετε, να τραβήξετε ή να αποσυνδέσετε το ηλεκτρικό εργαλείο. Κρατήστε το καλώδιο μακριά από θερμότητα, έλαια, αιχμηρές άκρες ή τα κινούμενα μέρη. Τα κατεστραμμένα ή μπερδεμένα καλώδια αυξάνουν τον κίνδυνο ηλεκτροπληξίας.
5. Όταν χειρίζεστε ένα ηλεκτρικό εργαλείο σε εξωτερικούς χώρους, χρησιμοποιήστε ένα καλώδιο επέκτασης κατάλληλο για εξωτερική χρήση. Θα πρέπει να χρησιμοποιείτε μόνο καλώδια επέκτασης κατάλληλα για εξωτερική χρήση, PVC συνήθους χρήσης με διατομή όχι μικρότερη από 1,0 mm^2 για καλώδιο επέκτασης μέχρι 15 μέτρα και 2,5 mm^2 για καλώδιο επέκτασης πάνω από 15 μέτρα, αλλά λιγότερο από 40 μέτρα. Η χρήση ενός καλωδίου κατάλληλου για χρήση σε εξωτερικούς χώρους μειώνει τον κίνδυνο ηλεκτροπληξίας.
6. Εάν η λειτουργία ενός ηλεκτρικού εργαλείου σε θέση με υγρασία είναι αναπόφευκτη, χρησιμοποιήστε μια διάταξη προστασίας ρεύματος διαρροής (RCD). Η χρήση μιας διατάξης προστασίας ρεύματος διαρροής (RCD) μειώνει τον κίνδυνο ηλεκτροπληξίας.

Προσωπική ασφάλεια

1. Παραμείνετε σε εγρήγορση, προσέξτε τι κάνετε και χρησιμοποιήστε την κοινή λογική όταν χειρίζεστε ένα ηλεκτρικό εργαλείο. Μην χρησιμοποιείτε ένα ηλεκτρικό εργαλείο όταν είστε κουρασμένοι ή υπό την επήρεια αλκοόλ ή φαρμάκων. Μια στιγμή απροσεξίας κατά τη λειτουργία ηλεκτρικών εργαλείων μπορεί να οδηγήσει σε σοβαρό προσωπικό τραυματισμό.
2. Ντυθείτε σωστά. Μην φοράτε φαρδιά ρούχα ή κοσμήματα. Κρατήστε τα μαλλιά σας (ειδικά αν είναι μακριά), τα ρούχα και τα γάντια μακριά από κινούμενα μέρη. Χαλαρά ρούχα, κοσμήματα, ή τα μακριά μαλλιά μπορούν ενδεχομένως να "πιαστούν" σε κινούμενα μέρη.
3. Αποφύγετε την κατά λάθος εκκίνηση. Βεβαιωθείτε ότι ο διακόπτης βρίσκεται στην θέση κλειδώματος (locked) ή στην απενεργοποιημένη θέση (off) πριν συνδέσετε το εργαλείο στην πηγή τροφοδοσίας ή/και εγκαταστήσετε τις μπαταρίες, σηκώσετε ή μεταφέρετε το εργαλείο. Η μεταφορά ηλεκτρικών εργαλείων με το δάχτυλό σας στο διακόπτη κλειδώματος ηλεκτρικών εργαλείων που έχουν τον διακόπτη στην θέση ενεργοποίησης προκαλεί ατυχήματα.
4. Μην τεντώνεστε υπερβολικά. Κρατήστε σωστό βηματισμό και ισορροπία ανά πάσα στιγμή. Ο σωστός βηματισμός και ισορροπία επιτρέπουν τον καλύτερο έλεγχο του ηλεκτρικού εργαλείου σε μη αναμενόμενες καταστάσεις.
5. Χρησιμοποιήστε εξοπλισμό ασφαλείας. Να φοράτε πάντα προστασία ματιών, μάσκα σκόνης, αντιολισθητικά υποδήματα και προστατευτικό καπέλο ή/και προστασία ακουής σε κατάλληλες συνθήκες, προκειμένου να μειώνεται ο κίνδυνος σωματικών βλαβών.
6. Αφαιρέστε οποιοδήποτε όργανο ή κλειδί πριν ενεργοποιήσετε το ηλεκτρικό εργαλείο. Ένα όργανο ή ένα κλειδί που έχει μείνει συνδεδεμένο σε ένα περιστρεφόμενο μέρος του ηλεκτρικού εργαλείου μπορεί ενδεχομένως να προκαλέσει προσωπικό τραυματισμό.

Χρήση εργαλείου και φροντίδα

1. Μην λειτουργείτε το ηλεκτρικό αυτό εργαλείο πέραν των δυνατοτήτων του όπως αυτές ορίζονται στις προδιαγραφές. Χρησιμοποιήστε το σωστό ηλεκτρικό εργαλείο για την εκάστοτε απαιτούμενη εφαρμογή. Το σωστό ηλεκτρικό εργαλείο θα επιτελέσει το απαιτούμενο έργο καλύτερα και ασφαλέστερα με το ρυθμό λειτουργίας για τον οποίο έχει σχεδιαστεί.
2. Μη χρησιμοποιείτε το ηλεκτρικό εργαλείο εάν ο διακόπτης ενεργοποίησης/απενεργοποίησης (ON/OFF) δεν ανταποκρίνεται. Οποιοδήποτε ηλεκτρικό εργαλείο που δεν μπορεί να ελεγχθεί με τον εν λόγω διακόπτη είναι επικίνδυνο και πρέπει να επισκευαστεί.
3. Αποσυνδέστε το φις από την πηγή τροφοδοσίας ή τη μπαταρία από το ηλεκτρικό εργαλείο πριν κάνετε οποιεσδήποτε ρυθμίσεις, όταν αλλάζετε βοηθητικό εξοπλισμό ή αποθηκεύετε τα εργαλεία τροφοδοσίας. Τα προληπτικά μέτρα ασφάλειας μειώνουν τον κίνδυνο της τυχαίας/κατά λάθος εκκίνησης του ηλεκτρικού εργαλείου.
4. Αποθηκεύστε τα αδρανή ηλεκτρικά εργαλεία σε σημείο ώστε να μην είναι προσιτά στα παιδιά και μην επιτρέπετε σε άτομα που δεν είναι εξοικειωμένα/εκπαιδευμένα με το ηλεκτρικό αυτό εργαλείο ή/και δεν έχουν διαβάσει/γνωρίζουν τις οδηγίες αυτές να λειτουργήσουν το ηλεκτρικό εργαλείο. Τα ηλεκτρικά εργαλεία είναι επικίνδυνα στα χέρια μη εκπαιδευμένων χρηστών.
5. Συντηρήστε τα ηλεκτρικά εργαλεία . Ελέγξτε για κακή ευθυγράμμιση ή συναρμογή κινητών τμημάτων, θραύση τμημάτων και οποιαδήποτε άλλη κατάσταση που μπορεί να επηρεάσει τη λειτουργία του εργαλείου. Εάν έχει υποστεί βλάβη, επιδιορθώστε το ηλεκτρικό εργαλείο πριν από κάθε χρήση. Πολλά ατυχήματα προκαλούνται από ανεπαρκή συντήρηση των ηλεκτρικών εργαλείων.
6. Χρησιμοποιήστε το ηλεκτρικό εργαλείο, τα εξαρτήματα και τα τμήματα εξαρτήματα κ.λπ. σύμφωνα με τις οδηγίες αυτές, λαμβάνοντας υπόψη τις συνθήκες εργασίας και τις εργασίες που πρέπει να εκτελεστούν. Η χρήση του ηλεκτρικού εργαλείου για λειτουργίες διαφορετικές από τις προβλεπόμενες θα μπορούσε να οδηγήσει σε επικίνδυνη κατάσταση.

Service

Πραγματοποιήστε Service (σέρβις) στα ηλεκτρικά σας εργαλεία σε εξειδικευμένο τεχνικό/αντιπροσωπεία χρησιμοποιώντας μόνο ταυτόσημα εξαρτήματα αντικατάστασης. Αυτό θα διασφαλίσει ότι η χρήση του ηλεκτρικού εργαλείου παραμένει ασφαλής.

ΕΙΔΙΚΕΣ ΠΡΟΕΙΔΟΠΟΙΗΣΕΙΣ ΑΣΦΑΛΕΙΑΣ ΓΙΑ ΤΟΝ ΦΥΣΗΤΗΡΑ/ΑΠΟΡΡΟΦΗΤΗΡΑ ΦΥΛΛΩΝ

ΠΡΟΟΡΙΖΟΜΕΝΗ ΧΡΗΣΗ

1. Ο ηλεκτρικός αυτός φυσητήρας/απορροφήτηρας φύλλων EB3600 έχει ονομαστική ισχύ εισόδου 2600 W.
2. Το προϊόν προορίζεται την απομάκρυνση υπολειμμάτων όπως φύλλων και κομμένου γρασιδιού.
3. Αυτό το προϊόν έχει σχεδιαστεί για χρήση σε ιδιωτικούς κήπους και δεν είναι κατάλληλο για χρήση σε δημόσιους χώρους, πάρκα, γήπεδα ή για αγροτικούς ή δασικούς σκοπούς.

ΕΚΠΑΙΔΕΥΣΗ

1. Διαβάστε προσεκτικά τις οδηγίες. Να είστε εξοικειωμένοι με τα στοιχεία ελέγχου και την ορθή χρήση του προϊόντος. Ποτέ μην επιτρέπετε σε παιδιά ή άτομα που δεν είναι εξοικειωμένα με αυτές τις οδηγίες να χρησιμοποιούν το μηχάνημα. Οι τοπικοί κανονισμοί μπορούν να περιορίσουν την ηλικία του χειριστή.
2. Ο χειριστής ή ο χρήστης είναι υπεύθυνος για ατυχήματα ή κινδύνους που συμβαίνουν σε άλλους ή στην ιδιοκτησία τους.

ΠΡΟΕΤΟΙΜΑΣΙΑ

1. Εξασφαλίστε προστασία ακοής και γυαλιά ασφαλείας. Να τα φοράτε συνέχεια ενώ χειρίζεστε το εργαλείο.
2. Ενώ χειρίζεστε το εργαλείο, φοράτε πάντοτε αντιολισθητικά υποδήματα και μακρύ παντελόνι. Μην χειρίζεστε το εργαλείο άνευ υποδημάτων ή φορώντας ανοικτά σανδάλια. Αποφύγετε να φοράτε φαρδιά ρούχα, κορδόνια ή γραβάτες.
3. Μην φοράτε κοσμήματα που μπορούν να εισχωρήσουν στο στόμιο εισόδου του αέρα. Κρατήστε τα μακριά μαλλιά μακριά από τις όποιες εισόδου αέρα.
4. Χειριστείτε τη μηχανή σε μια συνιστώμενη θέση και μόνο σε σταθερή, επίπεδη επιφάνεια.
5. Μην χειρίζεστε το ηλεκτρικό εργαλείο σε μια επιφάνεια με επένδυση ή χαλίκι, όπου το υλικό που τυχόν εκσφενδονιστεί θα μπορούσε να προκαλέσει τραυματισμό.
6. Πριν προβείτε σε χρήση, πάντοτε επιθεωρείτε οπτικά για να διαπιστώνετε, ότι τα μέσα τεμαχισμού, οι βίδες, και άλλα μέσα σύνδεσης είναι στην αρμόζουσα κατάσταση, το περίβλημα είναι άθικτο και ότι οι προφυλακτήρες και πλέγματα βρίσκονται στην θέση τους. Αντικατάσταση φθαρμένων ή φθαρμένων στοιχείων σε σετ για διατήρηση της ισορροπίας. Αντικαταστήστε τα φθαρμένα ή κατεστραμμένα εξαρτήματα σε σετ για να διατηρήσετε την ισορροπία. Αντικαταστήστε κατεστραμμένες ή με αναγνώσιμες καρτέλες.
7. Πριν από τη χρήση, ελέγξτε το καλώδιο τροφοδοσίας και επέκτασης για σημεία φθοράς ή γήρανσης. Εάν το καλώδιο έχει υποστεί βλάβη κατά τη χρήση, αποσυνδέστε το καλώδιο από την παροχή αμέσως. ΜΗΝ ΑΓΓΙΖΕΤΕ ΤΟ ΚΑΛΩΔΙΟ ΠΡΙΝ ΤΟ ΑΠΟΣΥΝΔΕΣΕΤΕ ΑΠΟ ΤΗΝ ΠΑΡΟΧΗ. Μη χρησιμοποιείτε τη συσκευή εάν το καλώδιο έχει υποστεί βλάβη ή φθαρεί.
8. Ποτέ μην χειρίζεστε τη συσκευή εάν βρίσκονται κοντά σας άλλα άτομα, ιδιαιτέρως παιδιά, ή ακόμη και κατοικίδια.
9. Τα καλώδια επέκτασης πρέπει να βρίσκονται σε απόσταση από κινούμενα επικίνδυνα εξαρτήματα για την αποφυγή βλαβών στα καλώδια οι οποίες μπορούν να οδηγήσουν σε επαφή με ηλεκτρικό ρεύμα.

ΛΕΙΤΟΥΡΓΙΑ

1. Πριν εκκινήσετε τη μηχανή, βεβαιωθείτε ότι ο θάλαμος τροφοδοσίας είναι άδειος.
2. Κρατήστε το πρόσωπο και το σώμα σας μακριά από το άνοιγμα εισαγωγής τροφοδοσίας.
3. Μην αφήνετε τα χέρια ή οποιοδήποτε άλλο μέρος του σώματος ή ρούχα μέσα στο θάλαμο τροφοδοσίας, τον αγωγό απόρριψης ή κοντά σε οποιοδήποτε κινούμενο μέρος.
4. Κρατήστε την κατάλληλη ισορροπία και βηματισμό ανά πάσα στιγμή. Μην τεντώνεστε υπερβολικά. Ποτέ μην στέκεστε σε υψηλότερο επίπεδο από τη βάση του μηχανήματος όταν εισέρχεται υλικό σε αυτό.
5. Να στέκεστε πάντα σε απόσταση από τη ζώνη απόρριψης κατά τη λειτουργία αυτής της μηχανής.
6. Κατά τη τροφοδοσία (απορρόφηση) του υλικού στη μηχανή να είστε εξαιρετικά προσεκτικοί να μην περιλαμβάνονται κομμάτια μετάλλων, βράχων, μπουκαλιών, δοχείων ή άλλων ξένων αντικειμένων.
7. Εάν ο μηχανισμός κοπής κτυπήσει ξένα αντικείμενα ή εάν το μηχάνημα αρχίσει να κάνει ασυνήθιστο θόρυβο ή κραδασμούς, αφαιρέστε την συσκευή άμεσα από την πρίζα και αφήστε το μηχάνημα να σταματήσει. Αποσυνδέστε το μηχάνημα από την παροχή και ακολουθήστε τα εξής βήματα πριν από την επανεκκίνηση και τη λειτουργία του μηχανήματος:
i) επιθεωρήστε για ζημιές·
ii) αντικαταστήστε ή επισκευάστε τυχόν κατεστραμμένα μέρη·
iii) ελέγξτε και σφίξτε τυχόν χαλαρά μέρη.
8. Μην αφήνετε επεξεργασμένο υλικό να σχηματίζεται και να αυξάνεται στη ζώνη απόρριψης. Αυτό μπορεί να εμποδίσει την ορθή απόρριψη και μπορεί να καταλήξει σε ανάκρουση του υλικού μέσω του ανοίγματος εισαγωγής.
9. Εάν η συσκευή φράξει, κλείστε την πηγή τροφοδοσίας ηλεκτρικού ρεύματος και αποσυνδέστε το μηχάνημα από την παροχή ρεύματος, πριν τον καθαρισμό από τα διάφορα υπολείμματα.
10. Μην χειρίζεστε ποτέ το μηχάνημα με ελαττωματικούς προφυλακτήρες ή ασπίδες, ή χωρίς διατάξεις ασφαλείας, για παράδειγμα τον συλλέκτη υπολειμμάτων στη θέση τους.
11. Διατηρήστε την πηγή ηλ. ενέργειας καθαρή από υπολείμματα και άλλα συσσωματώματα ώστε να αποτραπεί ζημιά στην πηγή ηλ. ενέργειας ή πιθανή πυρκαγιά.
12. Μην μεταφέρετε το μηχάνημα αυτό, ενώ η πηγή ηλ. ενέργειας λειτουργεί (π.χ. η μπαταρία).
13. Σταματήστε το μηχάνημα και αφαιρέστε το φις από την πρίζα. Αποσυνδέστε την παροχή και βεβαιωθείτε ότι όλα τα κινούμενα μέρη έχουν φτάσει σε πλήρη ακινητοποίηση
- κάθε φορά που εγκαταλείπετε την συσκευή
- πριν από την καθαρισμό εμπλοκών ή αγωγών,
- πριν από τον έλεγχο, τον καθαρισμό ή την εργασία στην συσκευή
14. Μην γέρνετε την συσκευή ενώ βρίσκεται στην πηγή τροφοδοσίας ηλ. ρεύματος (πρίζα).

ΣΥΣΤΑΣΕΙΣ ΚΑΤΑ ΤΗΝ ΧΡΗΣΗ ΤΟΥ ΠΡΟΪΟΝΤΟΣ

1.Λειτουργήστε το εργαλείο μόνο σε λογικές ώρες – όχι νωρίς το πρωί ή αργά το βράδυ, όταν οι άνθρωποι μπορεί να ενοχληθούν.
2.Χρησιμοποιήστε τσουγκράνες και σκούπες για να τεμαχίσετε/συγκεντρώσετε τα υπολείμματα (φύλλων π.χ.) πριν κάνετε χρήση του φυσητήρα/απορροφητήρα.
3.Βρέξτε ελαφρώς τις επιφάνειες αν έχουν σκόνη.
4.Χρησιμοποιήστε την πλήρη επέκταση ακροφυσίου φυσητήρα.
5.Εξοπλίστε την συσκευή με μια διάταξη προστασίας ρεύματος διαρροής (RCD) με ρεύμα διαρροής που δεν υπερβαίνει τα 30mA.
6. Αποφύγετε τη χρήση της συσκευής σε κακές καιρικές συνθήκες,υπάρχει κίνδυνος κεραυνών.

ΣΥΝΤΗΡΗΣΗ ΚΑΙ ΑΠΟΘΗΚΕΥΣΗ

1. Όταν η λειτουργία του εργαλείου διακοπεί για συντήρηση, επιθεώρηση ή αποθήκευση ή για να αλλάξετε ένα εξάρτημα, απενεργοποιήστε την πηγή τροφοδοσίας, αποσυνδέστε το εργαλείο από την παροχή και βεβαιωθείτε ότι όλα τα κινούμενα μέρη (εφόσον υπάρχουν) έχουν σταματήσει εντελώς. Αφήστε το μηχάνημα να κρυώσει πριν κάνετε επιθεωρήσεις, ρυθμίσεις κ.λπ. Διατηρείτε το εργαλείο με την δέουσα προσοχή και κρατήστε το καθαρό.
2.Φυλάσσετε το εργαλείο σε ξηρό μέρος μακριά από παιδιά.
3.Να αφήνετε πάντα το εργαλείο να κρυώσει πριν από την αποθήκευση.
4.Κατά τη συντήρηση των μέσων τεμαχισμού πρέπει να γνωρίζετε ότι, παρόλο που η πηγή ενέργειας είναι απενεργοποιημένη λόγω της λειτουργίας κλειδώματος του προφυλακτήρα, τα μέσα τεμαχισμού μπορούν ακόμη να μετακινηθούν.
5. Αντικαταστήστε τα φθαρμένα ή κατεστραμμένα εξαρτήματα για λόγους ασφαλείας. Χρησιμοποιείτε μόνο γνήσια ανταλλακτικά και αξεσουάρ.
6. Μην επιχειρήσετε ποτέ να παρακάμψετε το χαρακτηριστικό διασύνδεσης του προφυλακτήρα.

ΕΠΙΠΡΟΣΘΕΤΕΣ ΠΡΟΕΙΔΟΠΟΙΗΣΕΙΣ

1.**ΠΡΟΣΟΧΗ:** Μην χρησιμοποιείτε το προϊόν κοντά σε ανοιχτά παράθυρα κ.λπ.
2.Μην χρησιμοποιείτε τον φυσητήρα για σκληρά αντικείμενα όπως καρφιά, βίδες ή πέτρες.
3.Επιπρόσθετη προσοχή κατά τον καθαρισμό υπολειμμάτων από σκάλες ή άλλες στενές περιοχές.
4.Κρατήστε όλα τα μέρη του σώματός σας μακριά από τη συσκευή απορροφήτηρα/φυσητήρα. Μην αφαιρείτε υλικό που έχει εμπλακεί όταν το προϊόν είναι ενεργοποιημένο. Βεβαιωθείτε ότι ο διακόπτης είναι απενεργοποιημένος κατά την εκκαθάριση του μπλοκαρισμένου υλικού. Μια στιγμή απροσεξίας κατά τη λειτουργία του προϊόντος μπορεί να έχει ως αποτέλεσμα σοβαρό προσωπικό τραυματισμό.
5.Μεταφέρετε το προϊόν από τη λαβή με το εργαλείο εκτός λειτουργίας (OFF). Ο ορθός χειρισμός του προϊόντος μειώνει την πιθανότητα προσωπικού τραυματισμού.
6.Μην χρησιμοποιείτε ποτέ το προϊόν στηριζόμενοι σε σκαλοπάτια ή μια σκάλα. Μην εργάζεστε με το χέρι σας ευρισκόμενο πάνω από το ύψος ώμου.
7. Εάν το προϊόν αρχίσει να δονείται ανώμαλα, ελέγξτε το αμέσως. Οι υπερβολικές δονήσεις μπορεί να προκαλέσουν τραυματισμό.
8. Να βεβαιώνεστε πάντα ότι το προϊόν είναι πλήρως συναρμολογημένο πριν από τη χρήση του. Μην επιχειρήσετε ποτέ να χρησιμοποιήσετε ένα ημιτελώς συναρμολογημένο εργαλείο ή τροποποιημένο εργαλείο άνευ εξουσιοδότησης.
9. Ελέγχετε τακτικά το εργαλείο φυσητήρα/απορροφητήρα και εάν έχει υποστεί βλάβη προωθήστε το για επισκευή αμέσως.
10. Μην λειτουργείτε το εργαλείο πέραν των δυνατοτήτων του (overload)
11. Ακολουθήστε τις οδηγίες συντήρησης και επισκευής για αυτό το προϊόν. Ποτέ μην πραγματοποιείτε τυχόν τροποποιήσεις στο προϊόν. Πληροφορίες σχετικά με τη συντήρηση και την επισκευή παρέχονται σε αυτό το εγχειρίδιο χρήσης.
12. Εάν το καλώδιο τροφοδοσίας έχει υποστεί βλάβη, πρέπει να αντικατασταθεί από τον κατασκευαστή ή τον προμηθευτή ή εξουσιοδοτημένο αντιπρόσωπο, προκειμένου να αποφευχθεί οποιοσδήποτε κίνδυνος.
13. Απενεργοποιήστε το μηχάνημα πριν συνδέσετε ή αφαιρέσετε τη σακούλα.

ΕΠΕΙΓΟΝ

Εξοικειωθείτε με τη χρήση αυτού του προϊόντος αυτού διαβάζοντας τις οδηγίες του εγχειρίδιου αυτού. Απομνημονεύστε τις οδηγίες ασφαλείας και ακολουθήστε τις κατά γράμμα. Αυτό θα βοηθήσει στην πρόληψη κινδύνων διαφόρων ειδών.
1. Να είστε πάντα σε εγρήγορση όταν χρησιμοποιείτε αυτό το προϊόν, ώστε να μπορείτε να αναγνωρίζετε και να χειρίζεστε τους κινδύνους νωρίς. Γρήγορη παρέμβαση μπορεί να αποτρέψει σοβαρό τραυματισμό και ζημία περιουσίας.
2. Απενεργοποιήστε και αποσυνδέστε από την τροφοδοσία ηλ. ρεύματος, εάν υπάρχει οποιαδήποτε δυσλειτουργία. Ελέγξτε το προϊόν με την συνδρομή ειδικού και επισκευάστε το, εάν είναι απαραίτητο, πριν το θέσετε εκ νέου σε λειτουργία.

ΓΕΝΙΚΟΤΕΡΟΙ ΚΙΝΔΥΝΟΙ

Ακόμη και αν χρησιμοποιείτε αυτό το προϊόν σύμφωνα με όλες τις απαιτήσεις ασφαλείας, πιθανούς κίνδυνοι εξακολουθούν να υφίστανται είτε για τραυματισμούς είτε για ζημιές. Οι παρακάτω κίνδυνοι μπορούν να προκύψουν σε σχέση με τη δομή και το σχεδιασμό αυτού του προϊόντος:
1. Προβλήματα υγείας που προκύπτουν από κραδασμούς εάν το προϊόν χρησιμοποιείται για μεγάλες χρονικές περιόδους, ή χωρίς κατάλληλη διαχείριση και συντήρηση. .
2. Τραυματισμοί και υλικές ζημιές που προκαλούνται από σπασμένα αντικείμενα, εκσφενδονιζόμενα αντικείμενα ή την ξαφνική πτώση αντικειμένων κατά τη χρήση.

-ΠΡΟΣΟΧΗ! ΗΛΕΚΤΡΟΜΑΓΝΗΤΙΚΟ ΠΕΔΙΟ!-

Το εργαλείο αυτό παράγει ηλεκτρομαγνητικό πεδίο κατά την λειτουργία του! Το πεδίο αυτό μπορεί υπό περιστάσεις να αλληλεπιδρά με ενεργά ή παθητικά ιατρικά εμφυτεύματα (συσκευές, όπως βηματοδότες). Προκειμένου να μειωθεί ο κίνδυνος σοβαρού ή θανατηφόρου τραυματισμού, συνιστούμε πρόσωπα που φέρουμε ιατρικά εμφυτεύματα να συμβουλευτούν τον γιατρό τους και τον κατασκευαστή των αντίστοιχων ιατρικών εμφυτευμάτων πριν την χρησιμοποίηση του προϊόντος αυτού. Σε περίπτωση ατυχήματος ή βλάβης αφήστε την σκανδάλη προκειμένου να σταματήσει το εργαλείο και αποσυνδέστε από την παροχή ρεύματος για διενέργεια ελέγχου.

ΣΥΝΑΡΜΟΛΟΓΗΣΗ

ΔΙΑΤΑΞΗ ΦΥΣΗΤΗΡΑ

1. Σύρετε τον σωλήνα φυσητήρα έως ότου η περιοχή εγκοπής στο κέλυφος του φυσητήρα συνδεθεί στην σχισμή του σωλήνα του φυσητήρα.

2. Εισάγετε το συγκεντρωτικό ακροφύσιο στο άκρο του σωλήνα φυσητήρα έως ότου “κλειδώσει” στην θέση (**Σχ. 1**)

ΣΗΜΕΙΩΣΗ: Το συγκεντρωτικό ακροφύσιο χρησιμοποιείται για να αυξήσει την ροή αέρα σε στενές περιοχές (παρτέρια, βεράντες κ.λπ.).

3. Πριν χρησιμοποιήσετε την λειτουργία φυσητήρα, περιστρέψτε το κομβίο ασφαλείας ώστε να κλειδώσετε το κάλυμμα στην θέση του (ο δείκτης θα είναι στην άκρα δεξια θέση **Σχ. 2**)

4. Προκειμένου να αφαιρέσετε τον σωλήνα φυσητήρα, στρέψτε τον διακόπτη στην θέση OFF (O) και αποσυνδέστε το εργαλείο από την παροχή ισχύος (**Σχ. 3**)

5. Πατήστε το κουμπί απελευθέρωσης και αφαιρέστε τον σωλήνα φυσητήρα (**Σχ. 4**) .

ΔΙΑΤΑΞΗ ΑΠΟΡΡΟΦΗΤΗΡΑ/ΘΡΥΜΜΑΤΙΣΤΗ

1. Σύρετε τις εμπρόσθιες και οπίσθιες σωλήνες απορροφητήρα/θρυμματιστή μαζί έως ενεργοποιηθεί το κουμπί κλειδώματος, (**Σχ. 5**).

2. Στρέψτε την ασφάλεια προκειμένου να ξεκλειδωθεί το κάλυμμα (ο δείκτης βρίσκεται στην άκρα αριστερή θέση, (**Σχ. 6**)

3. Έχοντας αφαιρέσει τον σωλήνα φυσητήρα, εισάγετε το αγκυστρωτό πλευρικό άκρο του σωλήνα θρυμματιστή στον οπίσθιο συνδετήρα της μονάδας Περιστρέψτε την ασφάλεια ώστε να κλείσετε τον εμπρόσθιο σωλήνα (ο δείκτης βρίσκεται στην άκρα δεξιά θέση, (**Σχ.7**).

4. Ενώστε το ενδιάμεσο κάλυμμα με το άγκιστρο του οπίσθιου σωλήνα (**Σχ. 8**).

5. Εισάγετε τον αντάπτορα της σακούλας συλλογής στην έξοδο αέρα του φυσητήρα έως ότου προσδεθεί ασφαλώς (**Σχ. 9**) η σακούλα συλλογής, και ακολούθως τοποθετήστε την σακούλα έτσι ώστε να κρέμεται από τα σημεία συγκράτησης σε αμφότερες πλευρές του σωλήνα (**Σχ. 10**).

6. Προκειμένου να αφαιρέσετε την σακούλα συλλογής, απελευθερώστε την σακούλα από τα σημεία συγκράτησης σε αμφότερες τις πλευρές του σωλήνα, και απλώς πιέστε το κουμπί απελευθέρωσης ώστε να αφαιρέσετε την σακούλα (**Σχ. 11**)

7. Προκειμένου να αφαιρέσετε την διάταξη σωλήνα απορροφητήρα/θρυμματιστή, απελευθερώστε το ενδιάμεσο κάλυμμα από το άγκιστρο του σωλήνα, περιστρέψτε την ασφάλεια για ξεκλείδωμα, και αφαιρέστε ακολούθως την διάταξη σωλήνα από το κέλυφος (**Σχ. 12**).

ΣΗΜΕΙΩΣΗ: Μπορεί να είναι απαραίτητο να αφαιρέσετε τον σωλήνα φυσητήρα ή τους σωλήνες απορροφητήρα/θρυματιστή ώστε να καθαρίσετε έναν μπλοκαρισμένο σωλήνα ή μια πτερωτή.

8. Βεβαιωθείτε ότι αποσυνδέσατε τη μονάδα από την τροφοδοσία ηλ. ρεύματος πριν επιχειρήσετε να καθαρίσετε τυχόν εμπόδια. Ο δείκτης ασφάλειας πρέπει να εισαχθεί στην μαύρη περιοχή πρώτα, καθώς η μηχανή μπορεί να λειτουργεί (**Σχ. 13**)

ΛΕΙΤΟΥΡΓΙΑ

ΠΡΟΕΙΔΟΠΟΙΗΣΗ: Διαβάστε ΟΛΕΣ ΤΙΣ ΣΗΜΑΝΤΙΚΕΣ ΠΛΗΡΟΦΟΡΙΕΣ ΑΣΦΑΛΕΙΑΣ στο παρόν εγχειρίδιο οδηγιών χρήσης πριν από τη ρύθμιση ή τη χρήση αυτού του προϊόντος.

ΣΥΝΔΕΣΗ ΜΕ ΠΗΓΗ ΡΕΥΜΑΤΟΣ

1. Ασφαλίστε το καλώδιο επέκτασης στο περίβλημα του κινητήρα χρησιμοποιώντας το στήριγμα καλωδίου που βρίσκεται στο πίσω μέρος του φυσητήρα. Η στερέωση του καλωδίου επέκτασης με αυτόν τον τρόπο αποτρέπει την τυχαία αφαίρεση του ηλεκτρικού καλωδίου κατά τη λειτουργία (**Σχ. 14**).
2. Συνδέστε το θηλυκό άκρο του ηλεκτρικού καλωδίου στην υποδοχή στο πίσω μέρος της μονάδας.

ΕΚΚΙΝΗΣΗ ΚΑΙ ΔΙΑΚΟΠΗ ΛΕΙΤΟΥΡΓΙΑΣ

1. Προκειμένου να εκκινήσει ο ηλεκτρικός φυσητήρας/απορροφητήρας/θρυμματιστής, σύρετε τον διακόπτη ON/OFF στην θέση (1). Η μονάδα αυτή είναι εξοπλισμένη με ρυθμίσεις μιας ταχύτητας (1) (**Σχ. 15**).
2. Προκειμένου για την διακοπή λειτουργίας της μονάδας, σύρετε τον διακόπτη ON/OFF στην θέση (0) (**Σχ 15**).

ΠΛΗΡΟΦΟΡΙΕΣ ΣΧΕΤΙΚΑ ΜΕ ΤΗΝ ΛΕΙΤΟΥΡΓΙΑ

ΠΡΟΕΙΔΟΠΟΙΗΣΗ: Χρησιμοποιείτε τον φυσητήρα/απορροφητήρα/θρυμματιστή μόνο στο φως της ημέρας ή με καλό τεχνητό φως. Για να αποφύγετε σοβαρούς τραυματισμούς, φοράτε προστατευτικά αυτιών, γυαλιά ή γυαλιά ασφαλείας ανά πάσα στιγμή κατά τη λειτουργία αυτής της μονάδας. Φοράτε μάσκα προσώπου ή μάσκα σκόνης σε σκονισμένες τοποθεσίες. Για να αποφύγετε σοβαρούς τραυματισμούς ή ζημιές στη μονάδα, βεβαιωθείτε ότι ο σωλήνας του φυσητήρα ή οι σωλήνες του θρυμματιστή και ο σάκος είναι στη θέση τους πριν από τη λειτουργία της μονάδας.

• Όταν χρησιμοποιείτε το εργαλείο, τοποθετήστε τα πόδια σας σταθερά στο έδαφος και τοποθετήστε το ένα χέρι στη λαβή της μονάδας και το άλλο χέρι στη βοηθητική λαβή.
•Να φοράτε προσωπικό προστατευτικό εξοπλισμό κατά τη διάρκεια της συνεδρίας εργασίας σας. Αυτό περιλαμβάνει μπότες, γυαλιά ασφαλείας / γυαλιά, προστασία ακοής, μακρύ παντελόνι και ένα μακρυμάνικο πουκάμισο.
• Όταν χρησιμοποιείτε τη μονάδα ως θρυμματιστή, βεβαιωθείτε ότι η σακούλα είναι σωστά τοποθετημένη και κλειστή.
• Βεβαιωθείτε ότι το ακροφύσιο του σωλήνα φυσητήρα δεν κατευθύνεται σε άλλα άτομα ή σε οποιαδήποτε υπολείμματα πριν ξεκινήσετε τη μονάδα.
• Βεβαιωθείτε ότι η μονάδα είναι σε καλή κατάσταση λειτουργίας και ότι οι σωλήνες και προφυλακτήρες είναι στη θέση τους.
• Βεβαιωθείτε ότι το κάλυμμα εισόδου απορροφητήρα/θρυμματιστή είναι εντελώς κλειστό και σε θέση κλειδωμένη.
• Κρατήστε με σταθερή λαβή τόσο την εμπρόσθια όσο και την οπίσθια χειρολαβή ή χειρολαβές.
• Για να μειωθεί ο κίνδυνος απώλειας ακοής που σχετίζεται με τα επίπεδα θορύβου απαιτείται προστασία ακοής (π.χ. ωτοασπίδες).
• Χρησιμοποιείτε τον ιμάντα ώμου όταν χρησιμοποιείτε τη μονάδα ως θρυμματιστή.
• Λειτουργήστε το εργαλείο μόνο σε λογικές ώρες- όχι νωρίς το πρωί ή αργά τη νύχτα όταν μπορεί ενδεχομένως να ενοχληθεί ο κόσμος. Συμμορφωθείτε με τις ώρες που αναφέρονται στην τοπική νομοθεσία. Οι συνήθεις συστάσεις είναι 9:00 π.μ. έως 5:00 μ.μ., Δευτέρα έως Σάββατο.

Για να αποφύγετε σοβαρούς τραυματισμούς, μην φοράτε φαρδιά ρούχα ή είδη όπως κασκόλ, αλυσίδες, γραβάτες κ.λπ., που θα μπορούσαν να παρασυρθούν στους αεραγωγούς του εργαλείου. Δέστε πίσω τα μακριά μαλλιά.

• Για να μειώσετε τα επίπεδα θορύβου, περιορίστε τον αριθμό των εργαλείων που χρησιμοποιούνται ταυτόχρονα ανά πάσα στιγμή και λειτουργήστε τους φυσητήρες στη χαμηλότερη δυνατή ρύθμιση ταχύτητας που είναι απαραίτητη για την εργασία.

• Χρησιμοποιήστε τσουγκράνες και σκούπες για να καθοδηγήσετε/τεμαχίσετε τα συντρίμμια πριν κάνετε χρήση φυσητήρα.

• Σε συνθήκες σκόνης, βρέξτε ελαφρώς τις επιφάνειες.

• Εξοικονομήστε νερό με τη χρήση φυσητήρων αντί εύκαμπτων σωλήνων νερού για πολλές εφαρμογές κήπου, γκαζόν, συμπεριλαμβανομένων σημείων όπως υδρορροές, σχάρες, αίθρια, ψησταριές, βεράντες και κήπους.

• Σπρώξτε με τον αέρα του φυσητήρα σε έναν ασφαλή, ανοικτό χώρο μακρυά από τα παιδιά, κατοικίδια ζώα, τα ανοικτά παράθυρα ή τα πρόσφατως πλυμένα αυτοκίνητα.

• Καθαρίστε μετά τη χρήση φυσητήρων φύλλων ή άλλου εξοπλισμού για γκαζόν. Απορρίψτε τα σκουπίδια κατάλληλα.

ΠΡΟΕΙΔΟΠΟΙΗΣΗ:
Για να αποφύγετε σοβαρούς τραυματισμούς, φοράτε προστατευτικά αυτιών, γυαλιά ή γυαλιά ασφαλείας ανά πάσα στιγμή κατά τη λειτουργία αυτής της μονάδας. Φοράτε μάσκα προσώπου ή μάσκα σκόνης σε σκονισμένες τοποθεσίες.

ΠΡΟΕΙΔΟΠΟΙΗΣΗ:
Για να αποφύγετε σοβαρούς τραυματισμούς ή ζημιές στη μονάδα, βεβαιωθείτε ότι ο σωλήνας του φυσητήρα ή οι σωλήνες θρυμματιστή και η σακούλα είναι στη θέση τους πριν από τη λειτουργία της μονάδας.

ΑΕΡΑΓΩΓΟΙ:
Ποτέ μην καλύπτετε τους αεραγωγούς. Κρατήστε εμπόδια και υπολείμματα μακριά από τους αεραγωγούς. Πρέπει πάντα να παραμένουν καθαροί για την κατάλληλη ψύξη του εργαλείου.

ΠΡΟΕΙΔΟΠΟΙΗΣΗ:
Για να αποφύγετε σοβαρούς τραυματισμούς, μην φοράτε φαρδιά ρούχα ή αντικείμενα όπως κασκόλ, αλυσίδες, γραβάτες κ.λπ., που θα μπορούσαν να παρασυρθούν στους αεραγωγούς.

ΛΕΙΤΟΥΡΓΙΑ ΦΥΣΗΤΗΡΑ

Κρατήστε τον φυσητήρα σταθερά με το ένα χέρι στην κύρια λαβή και το άλλο στη βοηθητική λαβή. Σαρώστε από άκρη σε άκρη με το ακροφύσιο αρκετά εκατοστά πάνω από το έδαφος ή το δάπεδο (**Εικ. 16**). Προχωρήστε αργά με την μονάδα, κρατώντας το συσσωρευμένο σωρό των υπολειμμάτων (φύλλων π.χ.) μπροστά σας. Οι περισσότερες λειτουργίες εμφύσησης ξηρού αέρα είναι καταλληλότερες στις χαμηλές ταχύτητες παρά στις υψηλές ταχύτητες. Η υψηλή ταχύτητα φυσητήρα είναι καταλληλότερη για βαρύτερα αντικείμενα που πρέπει να απορριφθούν όπως π.χ. χαλίκια.

ΛΕΙΤΟΥΡΓΙΑ ΑΠΟΡΡΟΦΗΤΗΡΑ/ΘΡΥΜΜΑΤΙΣΤΗ

Όταν συγκεντρώσετε τα υπολείμματα/φύλλα σε έναν σωρό, μπορείτε να ρυθμίσετε τον τρόπο λειτουργίας του εργαλείου σε λειτουργία απορροφητήρα ώστε να μαζέψετε τα σκουπίδια. Έχοντας σταθερή λαβή στον απορροφητήρα, σαρώστε τα υπολείμματα. Τα υπολείμματα (φύλλα κ.ο.κ.) θα εισρεύσουν στην σακούλα. Αντικείμενα όπως μικρά φύλλα και κλαδιά θα θρυμματιστούν καθώς περνούν εντός του κελύφους της πτερωτής. Για μεγαλύτερη διάρκεια ζωής της σακούλας και αυξημένη απόδοση, αδειάζετε συχνά την σακούλα (**Εικ. 17**).

Καθώς η σακούλα γεμίζει, η ισχύς απορρόφησης θα μειωθεί. Όταν συμβεί αυτό, γυρίστε το διακόπτη στη θέση OFF (0) και αποσυνδέστε τη μονάδα από πηγή ηλ. ρεύματος. Αφαιρέστε την σακούλα και αδειάστε τα σκουπίδα. Για να αφαιρέσετε τη σακούλα, πατήστε το κουμπί απελευθέρωσης του σωλήνα (**Εικ. 11**). Για να αδειάσετε την σακούλα, κρατήστε την πλαστική λαβή και πιάστε τη νάιλον λαβή στο κάτω μέρος της σακούλας. Αναποδογυρίστε την σακούλα και βγάλτε τα όποια υπολείμματα και τα φύλλα.

ΠΡΟΕΙΔΟΠΟΙΗΣΗ: Μην αφαιρείτε ποτέ την σακούλα συλλογής χωρίς πρώτα να γυρίσετε το διακόπτη στη θέση OFF (0) και αποσυνδέστε τη μονάδα από την κύρια πηγή ενέργειας (πρίζα).

ΠΡΟΕΙΔΟΠΟΙΗΣΗ: Μη χρησιμοποιείτε το εργαλείο στην ρύθμιση απορροφητήρα/θρυμματιστή χωρίς τους σωλήνες απορροφητήρα και τη σακούλα συλλογής στη θέση τους.

ΚΑΘΑΡΙΣΜΟΣ ΜΠΛΟΚΑΡΙΣΜΕΝΟΥ ΣΩΛΗΝΑ/ΠΤΕΡΩΤΗΣ

ΠΡΟΕΙΔΟΠΟΙΗΣΗ: Προκειμένου να αποφύγετε σοβαρό τραυματισμό, βεβαιωθείτε ότι η μονάδα είναι στην θέση OFF και αποσυνδεδεμένη από την πρίζα πριν καθαρίσετε την πτερωτή.

ΠΡΟΕΙΔΟΠΟΙΗΣΗ: Προκειμένου να αποφύγετε σοβαρό τραυματισμό, πάντοτε φοράτε γάντια για να προστατεύεστε από τα πτερύγια της πτερωτής ή άλλα αντικείμενα αιχμηρά.

Κατά τη διάρκεια της λειτουργίας στην ρύθμιση απορροφητήρα, ορισμένα αντικείμενα όπως ύφασμα, σχοινί ή κλαδιά μεγάλης διαμέτρου μπορούν να εμποδίσουν την λειτουργία της πτερωτής και να μπλοκάρουν το εργαλείο. Μια συσκευή θερμικής προστασίας, η οποία είναι ενσωματωμένη στο φυσητήρα/απορροφήτηρα, θα διακόψει την παροχή ρεύματος στον ηλεκτρικό κινητήρα για να αποτρέψει τη ζημία από την υπερθέρμανση. Σε περίπτωση που συμβεί μια εμπλοκή και περιοριστεί η ισχύς:

1. Σύρετε το διακόπτη ON/OFF προς τα κάτω στη θέση OFF (0) μέχρι η μονάδα να σταματήσει εντελώς.
2. Αποσυνδέστε τη συσκευή.
3. Αφαιρέστε το σωλήνα φυσητήρα ή τους σωλήνες απορροφητήρα/θρυμματιστή και την τσάντα.
4. Χρησιμοποιώντας προστατευτικά γάντια, αφαιρέστε προσεκτικά το υλικό που εμποδίζει το σωλήνα ή την πτερωτή. Επιθεωρήστε τα πτερύγια για να βεβαιωθείτε ότι δεν έχει προκληθεί ζημιά. Περιστρέψτε τα πτερύγια της πτερωτής με το χέρι για να βεβαιωθείτε ότι έχει απομακρυνθεί το όποιο υπόλειμμα.
5. Εγκαταστήστε ξανά το σωλήνα φυσητήρα ή τους σωλήνες απορροφητήρα/θρυμματιστή και την σακούλα.
6. Περιμένετε 3 λεπτά για να κρυώσει ο κινητήρα του εργαλείου.
7. Συνδέστε ξανά τη μονάδα στην πρίζα και γυρίστε τον διακόπτη ON / OFF στην θέση ON (1). Ο φυσητήρας/απορροφητήρας θα επιστρέψει στην κανονική λειτουργία.

ΣΥΝΤΗΡΗΣΗ

ΠΡΟΕΙΔΟΠΟΙΗΣΗ: Διαβάστε όλες τις σημαντικές πληροφορίες στην αρχή του παρόντος εγχειριδίου. Η περιοδική συντήρηση, αντικατάσταση ή επισκευή διατάξεων και συστημάτων μπορεί να πραγματοποιείται από οποιοδήποτε εξειδικευμένο τεχνικό. Οι επισκευές εγγύησης και ανάκλησης πρέπει να εκτελούνται από εξουσιοδοτημένο κέντρο σέρβις. Επικοινωνήστε με την εξυπηρέτηση πελατών για περαιτέρω πληροφορίες.

ΠΡΟΕΙΔΟΠΟΙΗΣΗ: Αποσυνδέστε το καλώδιο επέκτασης πριν εκτελέσετε οποιαδήποτε εργασία συντήρησης. Εάν το καλώδιο επέκτασης είναι συνδεδεμένο στη συσκευή, η μονάδα μπορεί να ενεργοποιηθεί κατά λάθος ενώ εκτελείτε συντήρηση σε αυτήν, γεγονός που μπορεί να οδηγήσει σε σοβαρό προσωπικό τραυματισμό.

ΚΑΘΑΡΙΣΜΟΣ

ΠΡΟΕΙΔΟΠΟΙΗΣΗ: Για να αποφύγετε σοβαρούς τραυματισμούς, πάντοτε να απενεργοποιείτε τη συσκευή και να την αποσυνδέετε από την πρίζα πριν από τον καθαρισμό ή τη συντήρηση (service). Χρησιμοποιήστε μια μικρή βούρτσα για να καθαρίσετε το εξωτερικό της μονάδας. Μην χρησιμοποιείτε ισχυρά απορρυπαντικά, οικιακά καθαριστικά που περιέχουν αρωματικά έλαια (π.χ. πεύκο και λεμόνι) ή σκληρούς διαλύτες όπως κηροζίνη, καθώς αυτές οι ουσίες μπορούν να καταστρέψουν το πλαστικό περίβλημα ή τις χειρολαβές. Σκουπίστε σημεία με υγρασία με ένα μαλακό, στεγνό πανί.

1. Αδειάστε την σακούλα μετά από κάθε χρήση για να αποφύγετε την πτώση και την παρεμπόδιση της ροής του αέρα, η οποία θα μειώσει την απόδοση του θρυμματιστή.

2. Φοράτε προστασία ματιών και μάσκα σκόνης. Καθαρίστε τη σακούλα, όπως απαιτείται. Γυρίστε την σακούλα προς τα έξω μετά την αρχική εκκένωση και ανακινήστε τη έντονα προκειμένου να εκδιώξετε την σκόνη και τα όποια υπολείμματα.

3. Πλύνετε την σακούλα μία φορά το χρόνο, ή πιο συχνά αν χρειαστεί.

Ακολουθήστε τα παρακάτω βήματα:

i. Αφαιρέστε την σακούλα.
ii. Γυρίστε την σακούλα προς τα έξω.
iii. Κρεμάστε τη.
iv. Ξεπλύνετέ τη διεξοδικά.
v. Αφήστε τη κρεμασμένη ώστε να στεγνώσει.
vi. Γυρίστε την δεξιά πλευρά της σακούλας προς τα άνω και επανεγκαταστήστε τη.

ΑΠΟΘΗΚΕΥΣΗ

Εξετάστε το καλώδιο επέκτασης διεξοδικά για σημάδια υπερβολικής φθοράς ή καταστροφής. Εάν έχει φθαρεί ή έχει καταστραφεί, αντικαταστήστε το αμέσως. Αποσυνδέστε το καλώδιο επέκτασης από τον ηλεκτρικό φυσητήρα/απορροφητήρα/θρυμματιστή προ της αποθήκευσης. Αποθηκεύστε το καλώδιο με τον ηλεκτρικό φυσητήρα/απορροφητήρα/θρυμματιστή σε εσωτερικό καθαρό, στεγνό και κλειδωμένο χώρο, μακριά από παιδιά και ζώα.

ΣΗΜΕΙΩΣΗ: Συσκευές για την συγκράτηση καλωδίων επέκτασης είναι εμπορικώς διαθέσιμες, εάν επιθυμείτε να αγοράσετε κάποια.

ΕΠΙΛΥΣΗ ΑΝΑΔΥΟΜΕΝΩΝ ΠΡΟΒΛΗΜΑΤΩΝ

ΠΡΟΕΙΔΟΠΟΙΗΣΗ:
ΑΠΟΣΥΝΔΕΕΤΕ ΠΑΝΤΟΤΕ ΤΟ ΚΑΛΩΔΙΟ ΠΡΙΝ ΑΠΟ ΚΑΘΕ ΕΚΤΕΛΕΣΗ ΡΥΘΜΙΣΗΣ, ΣΥΝΤΗΡΗΣΗ 'Η/ΚΑΙ ΕΠΙΣΚΕΥΗ ΣΤΟΝ ΗΛΕΚΤΡΙΚΟ ΦΥΣΗΤΗΡΑ

ΕΠΙΛΥΣΗ ΑΝΑΔΥΟΜΕΝΩΝ ΠΡΟΒΛΗΜΑΤΩΝ		
ΠΡΟΒΛΗΜΑ	**ΠΙΘΑΝΗ ΑΙΤΙΑ**	**ΕΠΙΔΙΟΡΘΩΣΗ**
Το εργαλείο δεν μπορεί να λειτουργήσει ως φυσητήρας ή θρυμματιστής	1. Η σακούλα είναι γεμάτη 2. Μπλοκαρισμένος σωλήνας 3. Μπλοκαρισμένη πτερωτή 4. Βρώμικη σακούλα 5. Σκισμένη σακούλα 6. Σακούλα ανοικτή 7. Μονάδα μη συνδεδεμένη με πρίζα	1. Αδειάστε την σακούλα 2. Απομακρύνετε το εμπόδιο 3. Απομακρύνετε το εμπόδιο 4. Καθαρίστε την σακούλα 5. Αντικαταστήστε την σακούλα 6. Κλείστε την σακούλα (με το φερμουάρ) 7. Συνδέστε σε πρίζα ή καλώδιο επέκτασης
Το εργαλείο δεν εκκινεί	1. Το εργαλείο δεν είναι συνδεδεμένο σε πρίζα 2. Ο διακόπτης ισχύος/ταχύτητας είναι στην θέση OFF (0) 3. Ελαττωματικός διακόπτης ισχύος/ταχύτητας 4. Οι σωλήνες απορροφητήρα δεν έχουν τοποθετηθεί σωστά 5. Η θύρα προσαγωγής/κάλυμμα δεν είναι κλειστά 6. Το ρελαί ασφαλείας της οικίας μπορεί να έχει ενεργοποιηθεί	1. Ελέγξτε το καλώδιο ώστε να βεβαιωθείτε ότι είναι συνδεδεμένο σε μια πρίζα 2. Σύρετε τον διακόπτη ισχύος/ταχύτητας στην θέση ON (1) 3. Επικοινωνήστε με τον προμηθευτή σας 4.Ελέγξτε τους σωλήνες απορροφητήρα και βεβαιωθείτε ότι είναι ορθώς εγκατεστημένοι ώστε να επιτρέπουν στον διακόπτη να λειτουργήσει 5. Βεβαιωθείτε ότι η θύρα/το κάλυμμα είνα πλήρως κλειστά και κλειδωμένα 6. Ελέγξτε τις ασφάλειες στον πίνακα και επαναρυθμίστε εάν κριθεί απαραίτητο
ΣΗΜΕΙΩΣΗ: Ως ιδιοκτήτης εξοπλισμού, είστε υπεύθυνος για την εκτέλεση της απαιτούμενης συντήρησης που περιγράφεται στο σχετικό τμήμα περί συντήρησης. Συνιστάται να κρατήσετε όλες τις αποδείξεις που αφορούν την συντήρηση του εργαλείου. Παράλειψη ή και αποτυχία να εκτελεστεί η απαιτούμενη συντήρηση μπορεί να αυξήσει τυχόν εκπομπές, να υποβαθμίσει την λειτουργία του, να προκαλέσει μη επιδιορθώσιμη ζημία και/ή να καταστήσει την εγγύησή σας άκυρη.		
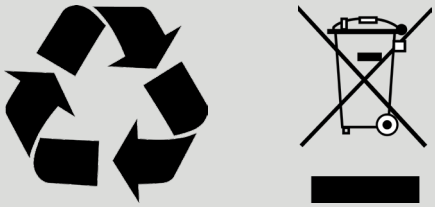
NAKAYAMA PRO